LC-Bot CARGO CONNECT (EV3)

CARGO CONNECT

NanoGiants Academy e.V.

Bitte selber überlegen,
wie die Sensoren und Motoren am besten verkabelt werden können!

1

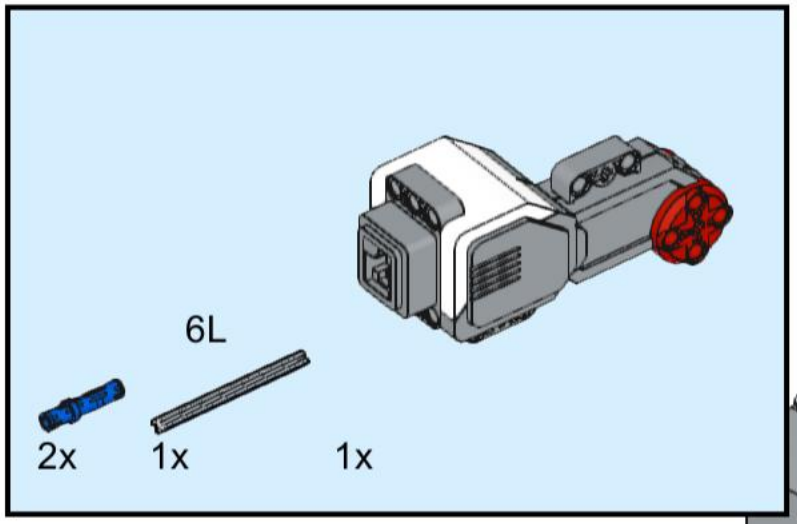

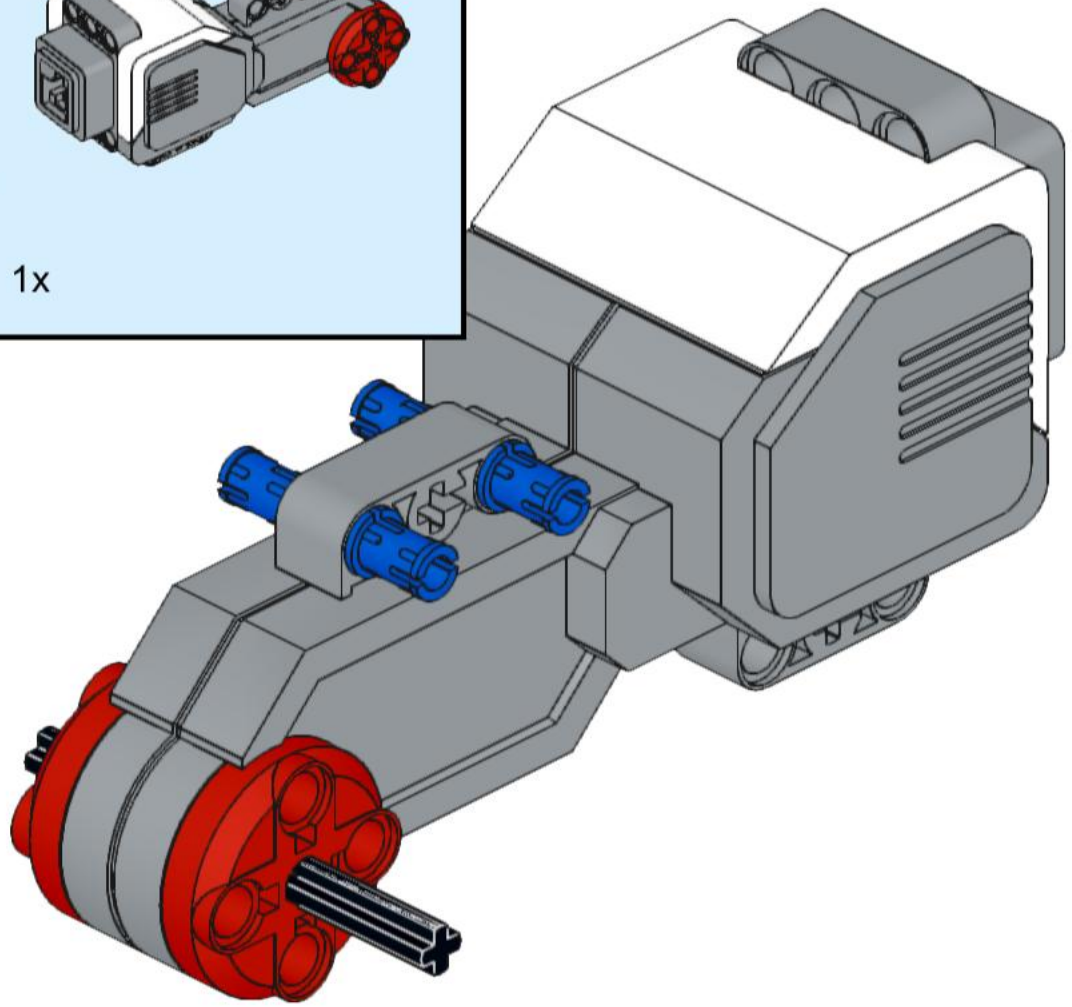

2

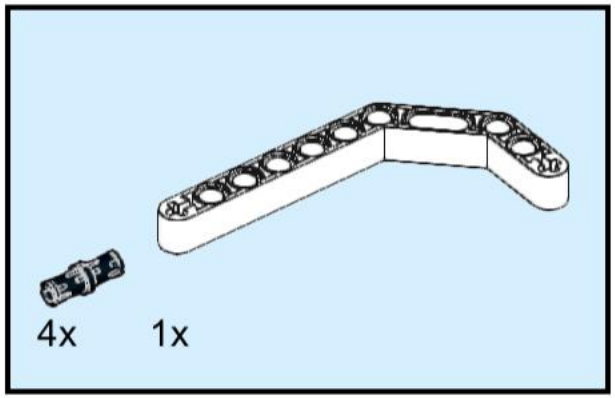

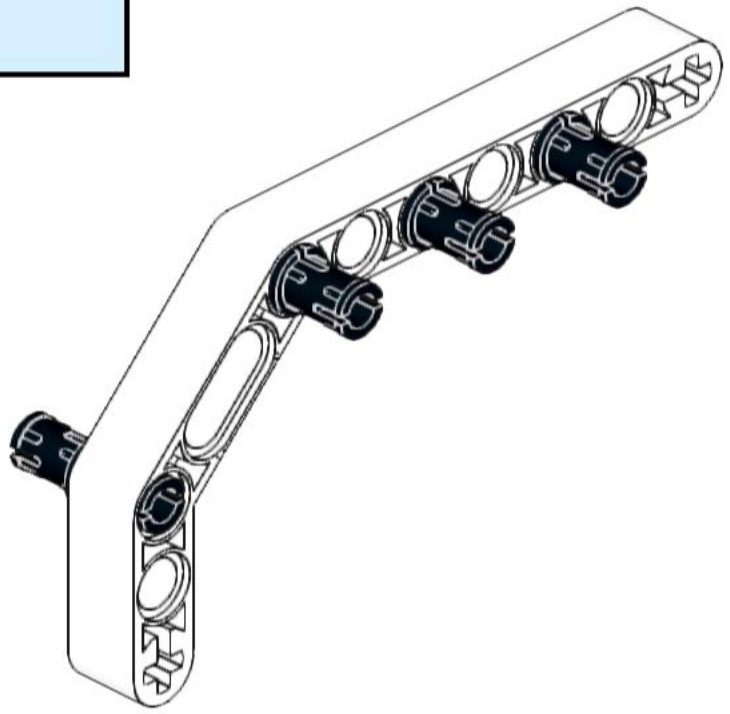

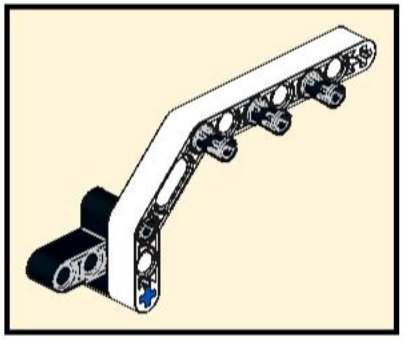

3

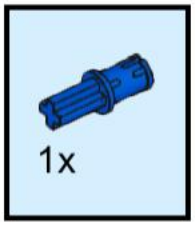

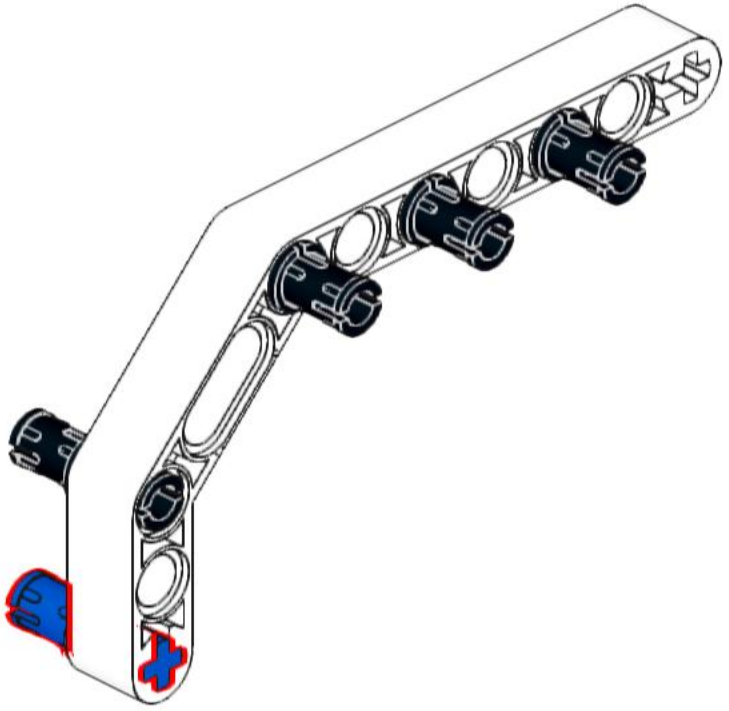

4

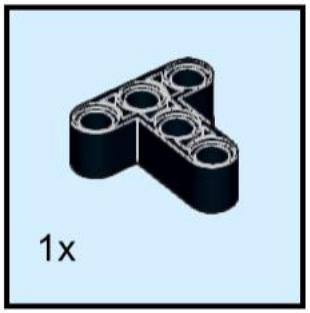

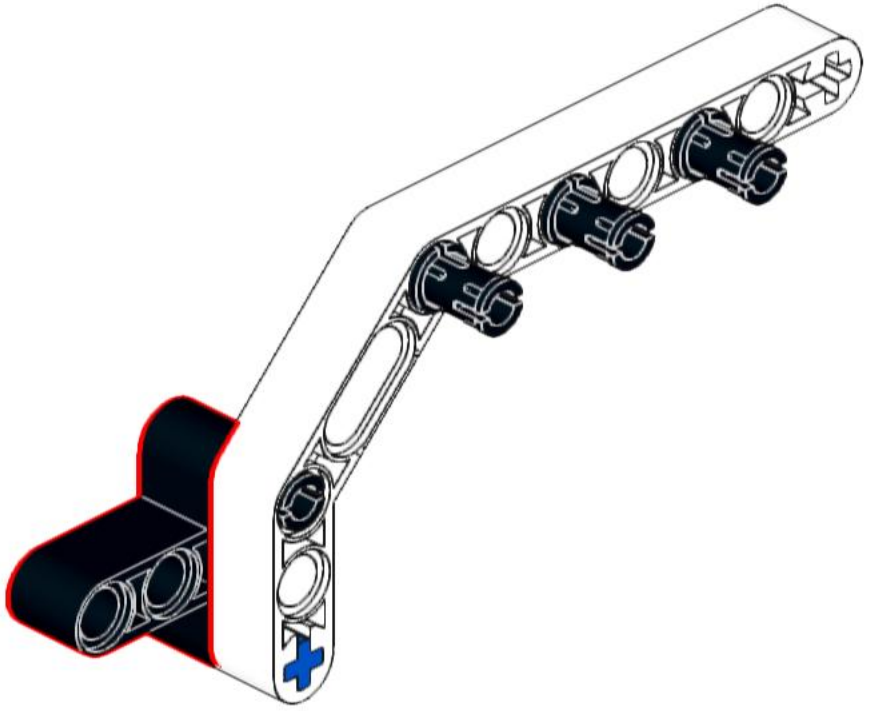

5

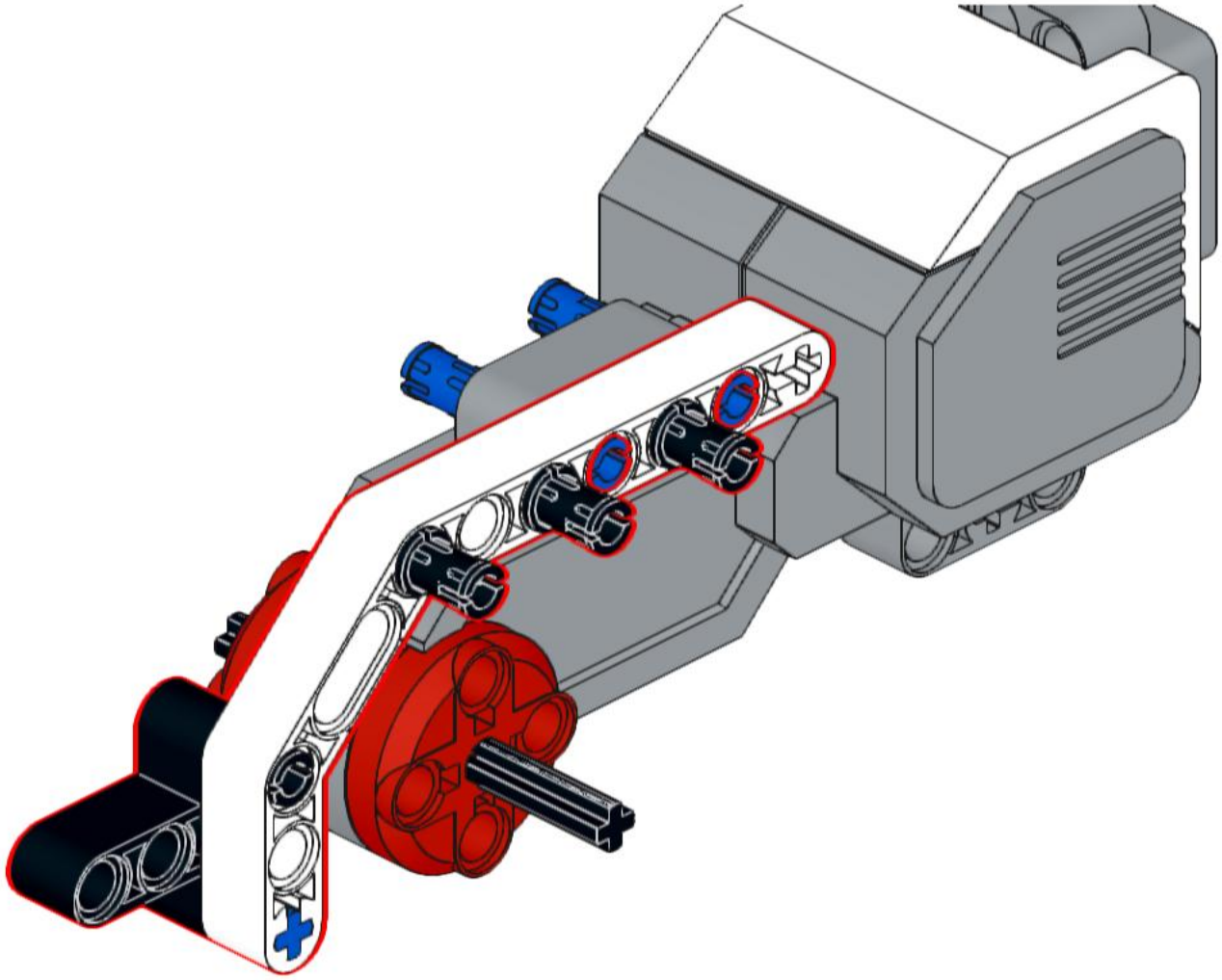

6

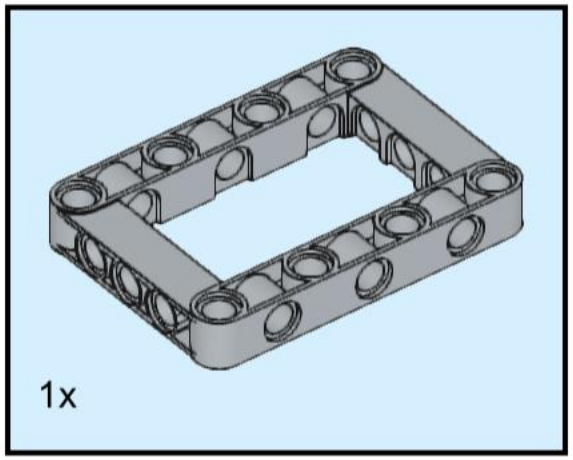

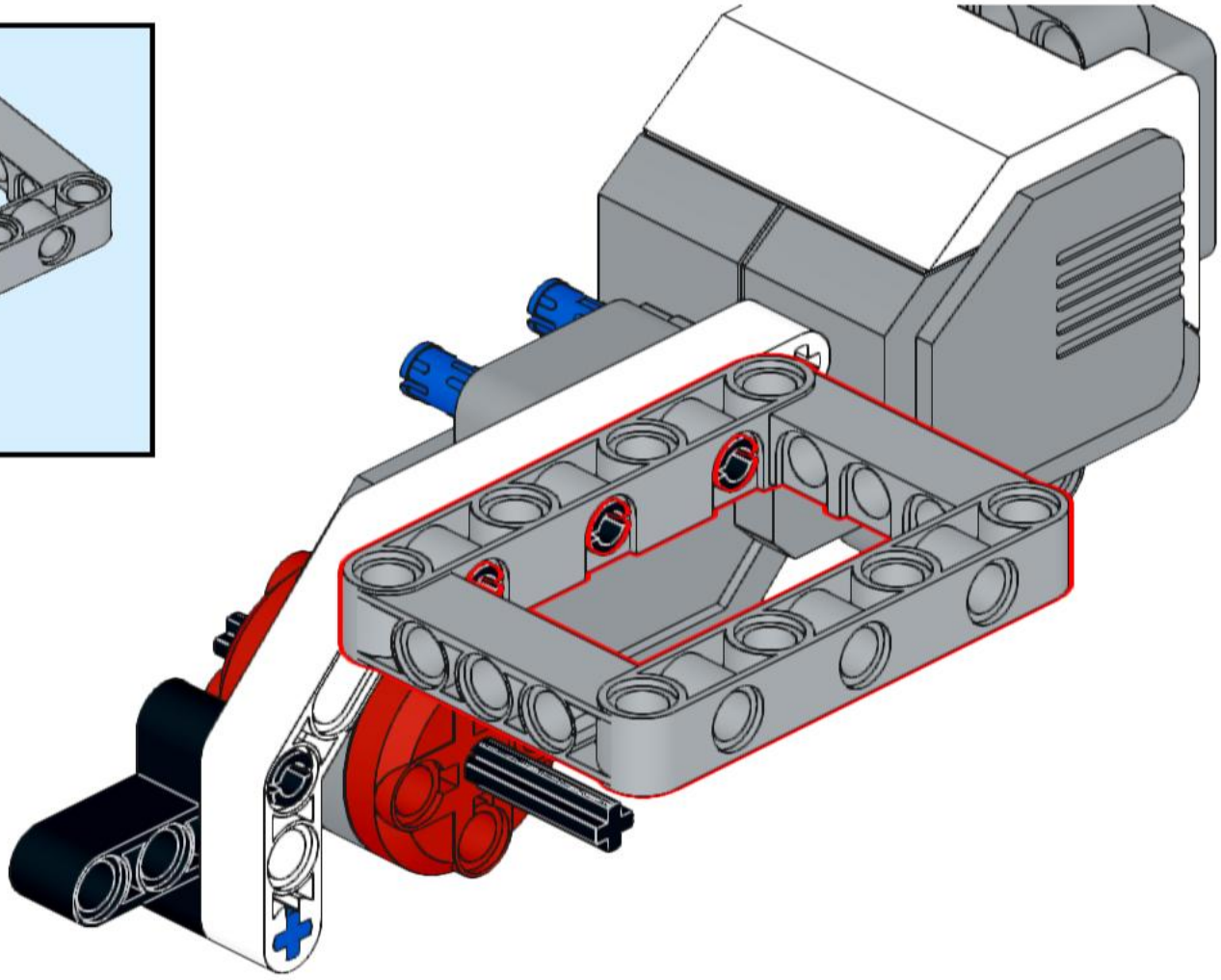

7

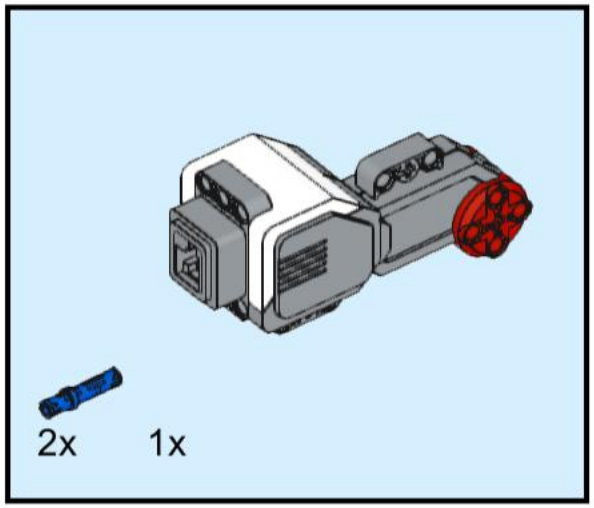

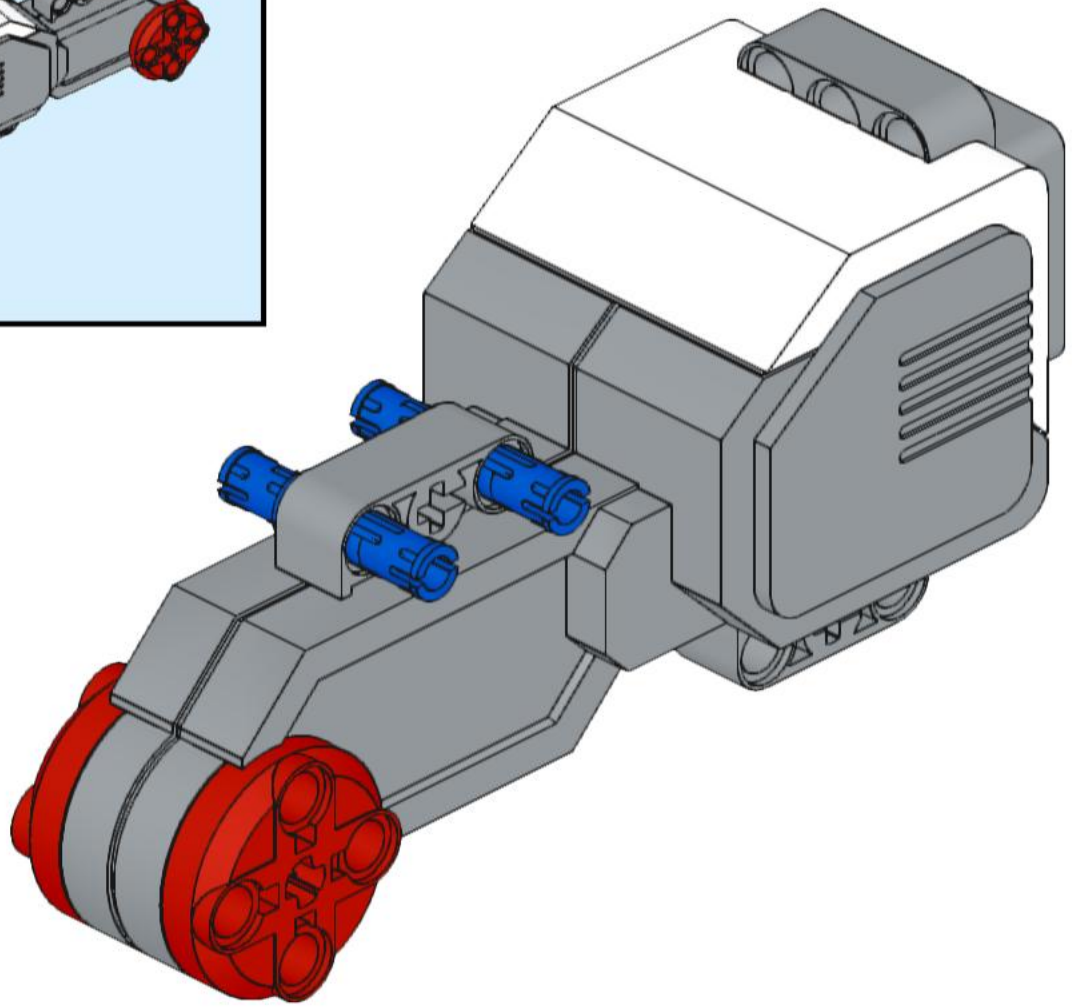

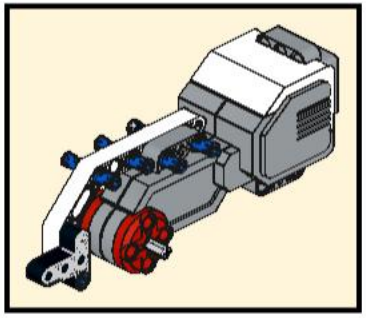

8

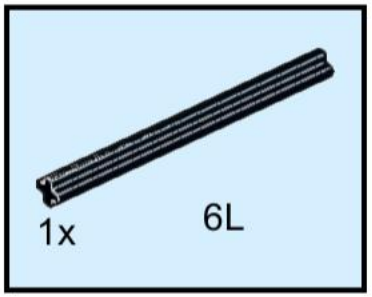

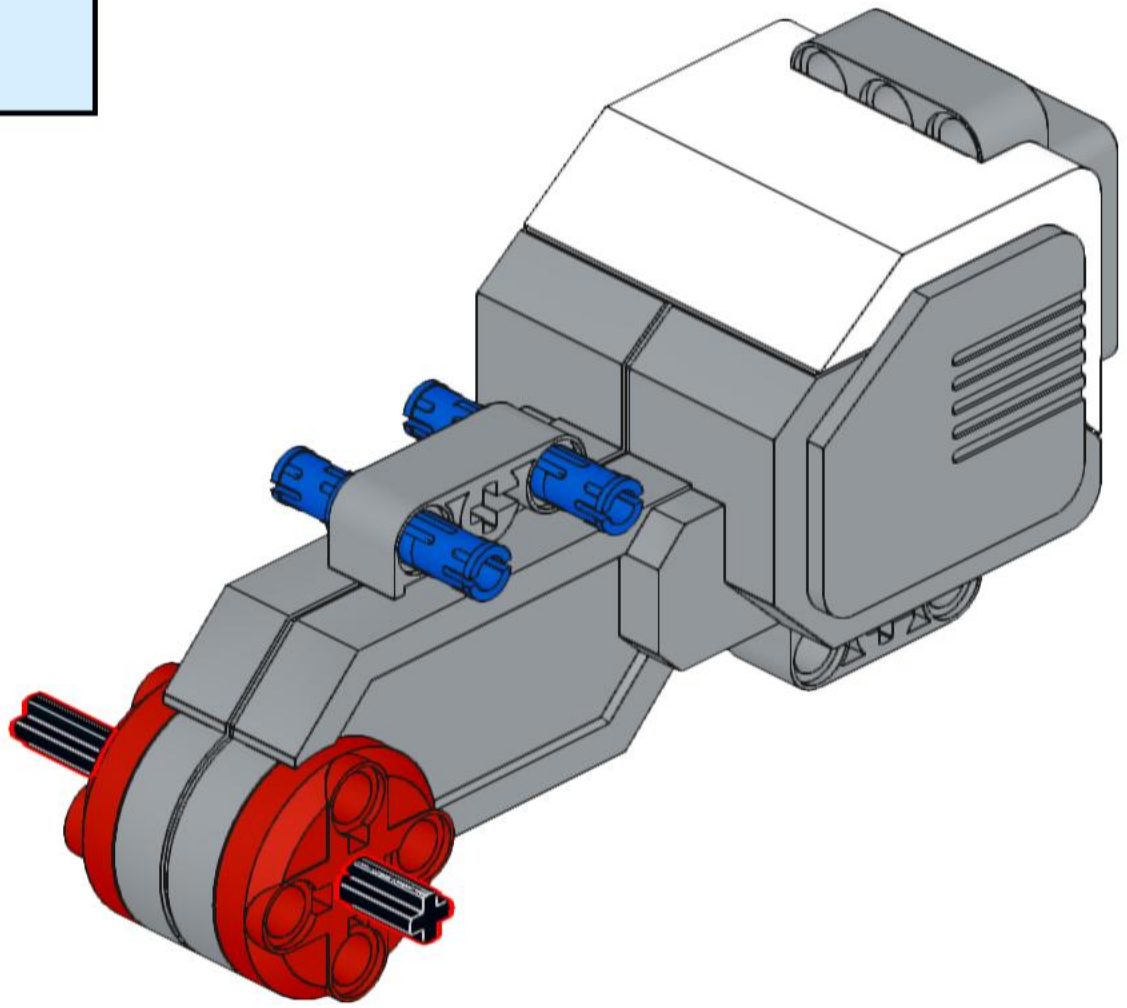

9

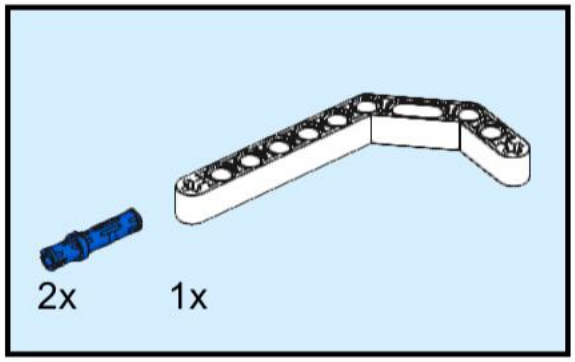

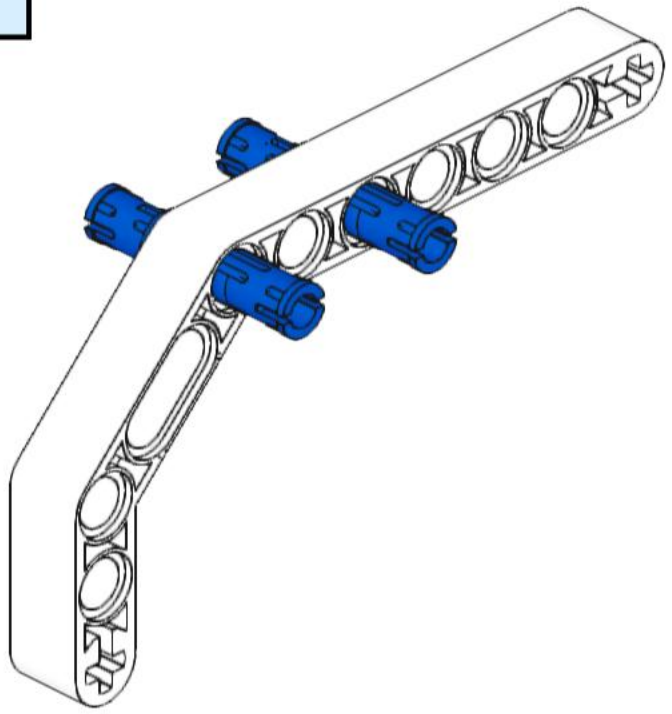

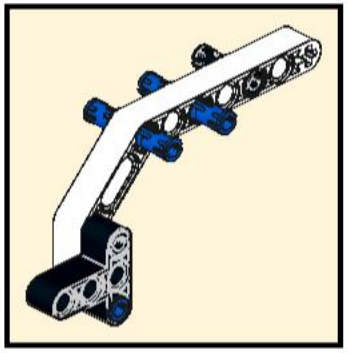

10

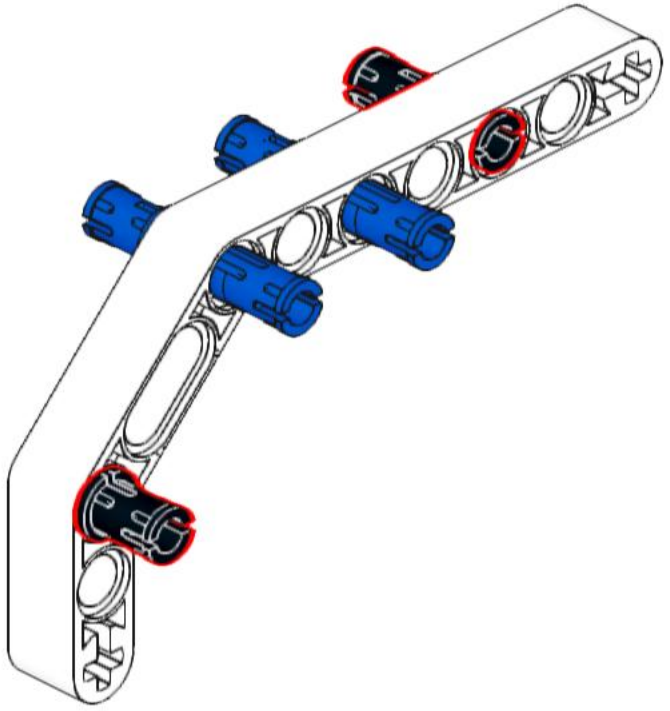

11

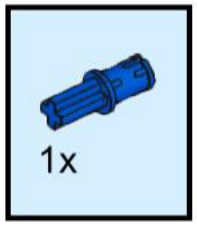

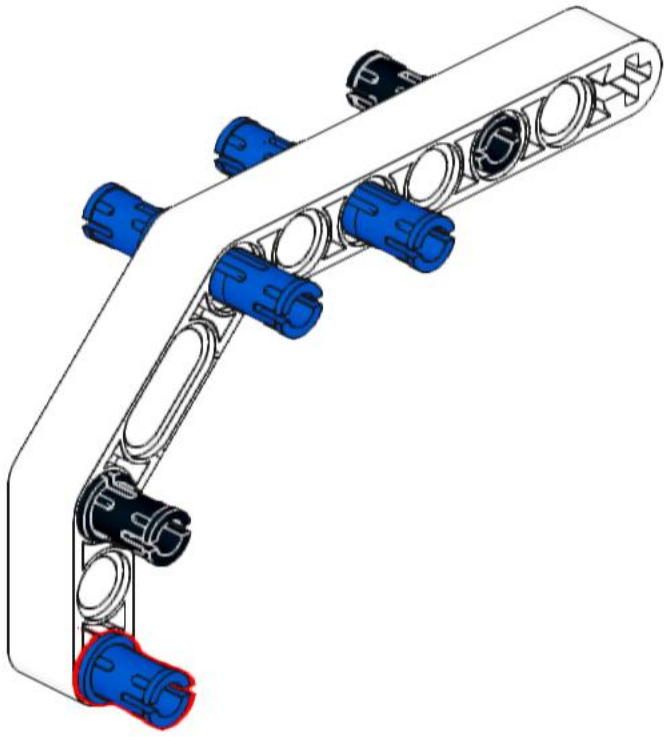

12

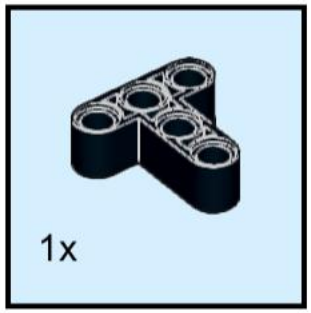

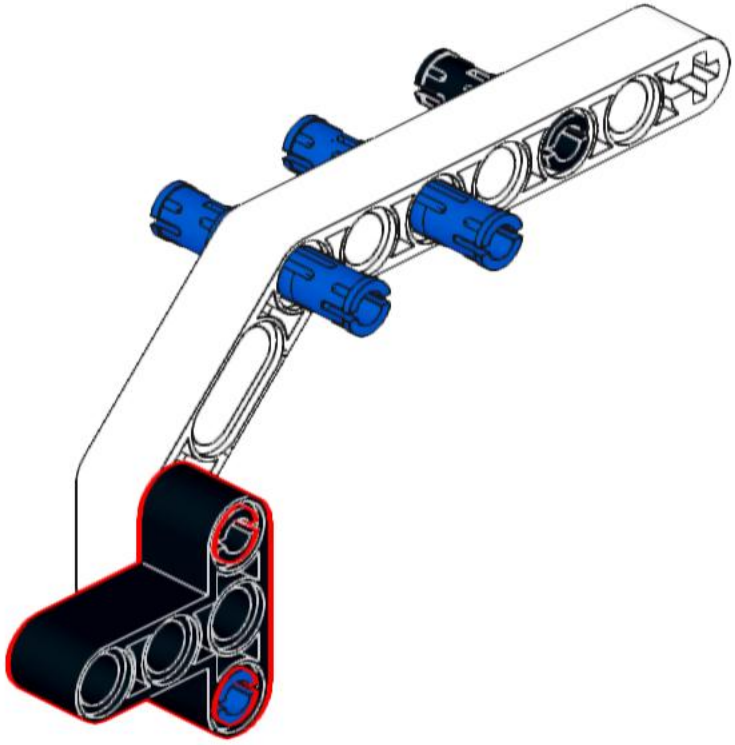

13

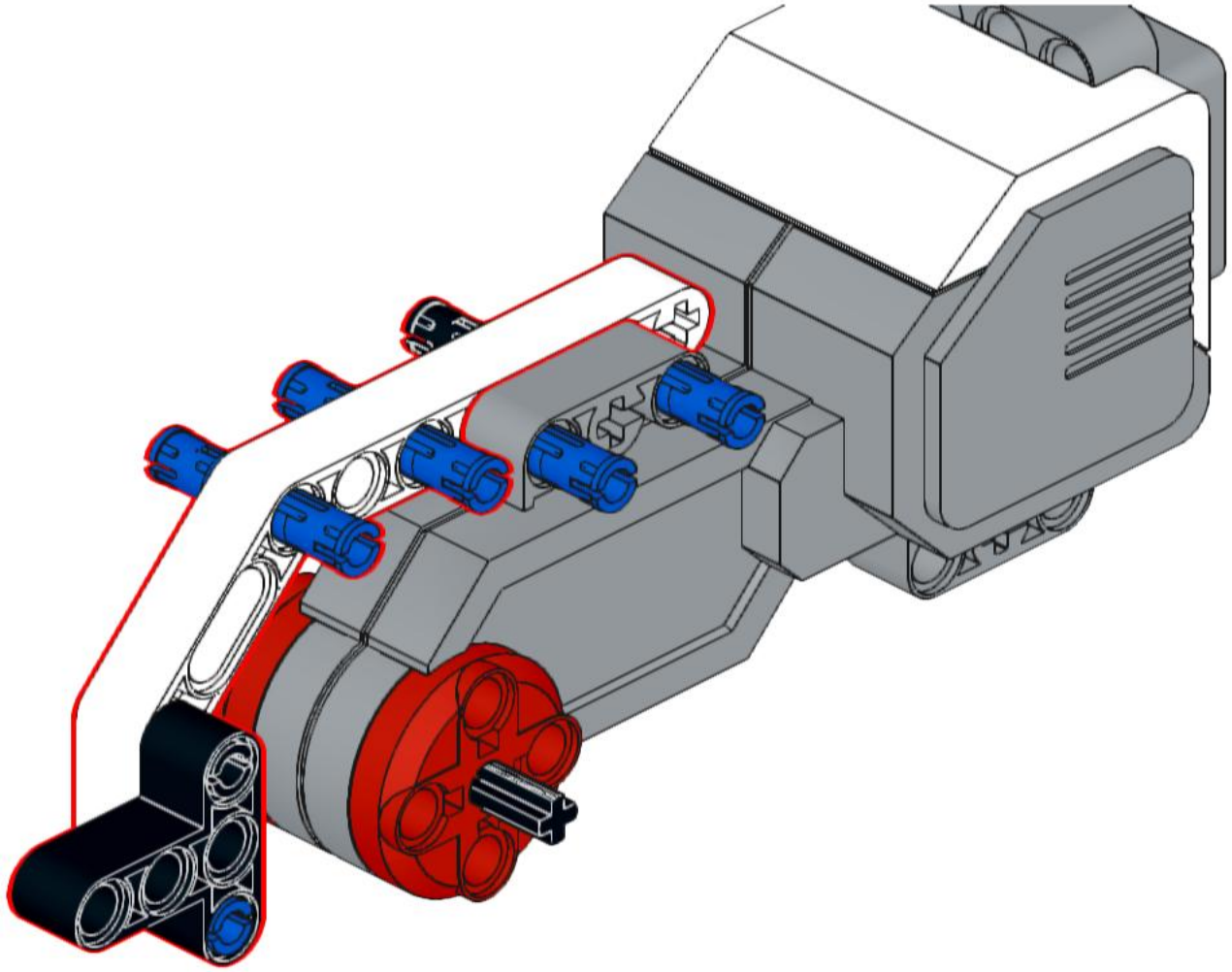

14

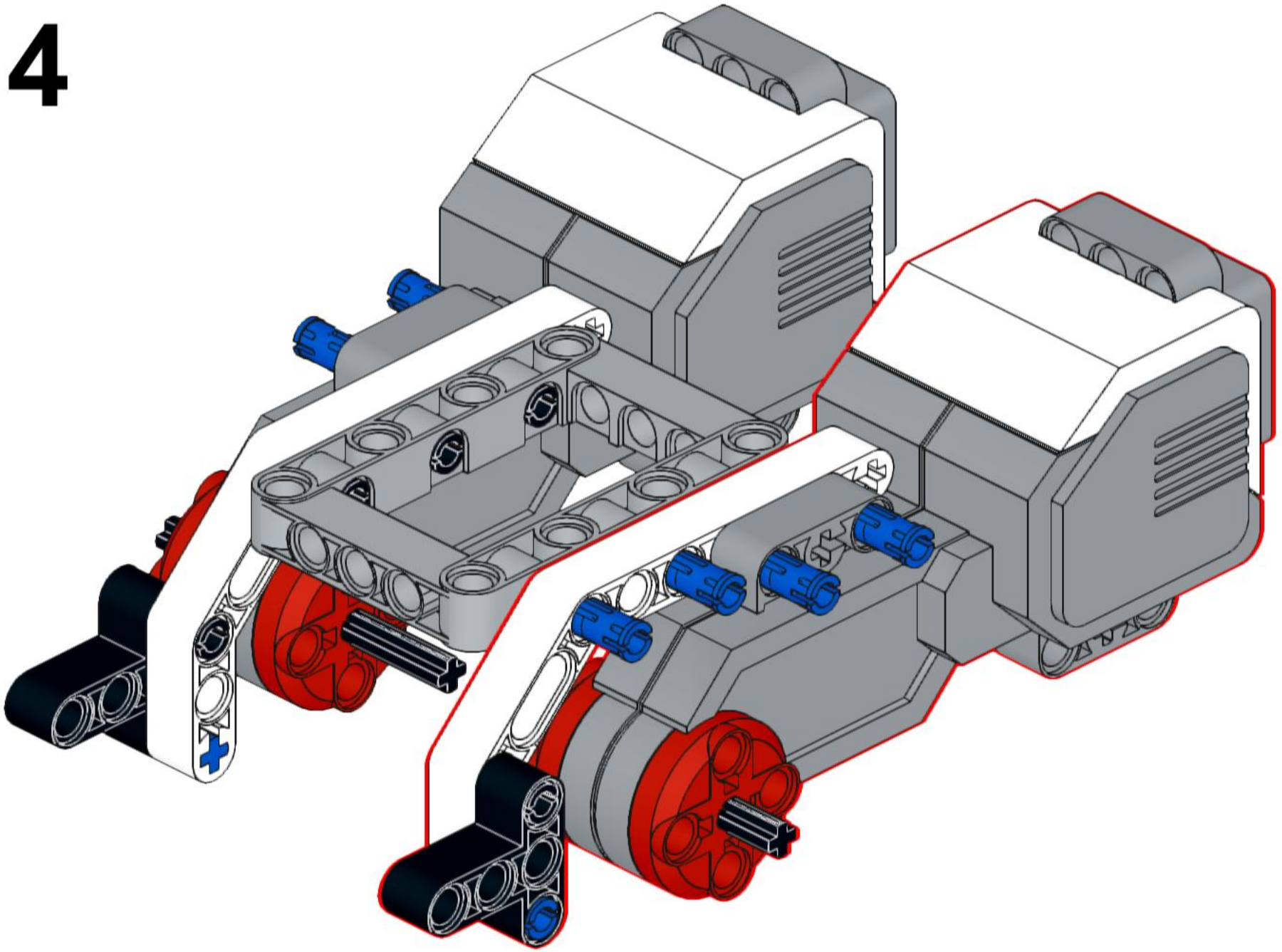

15

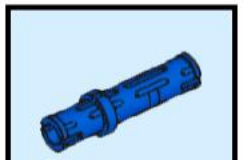

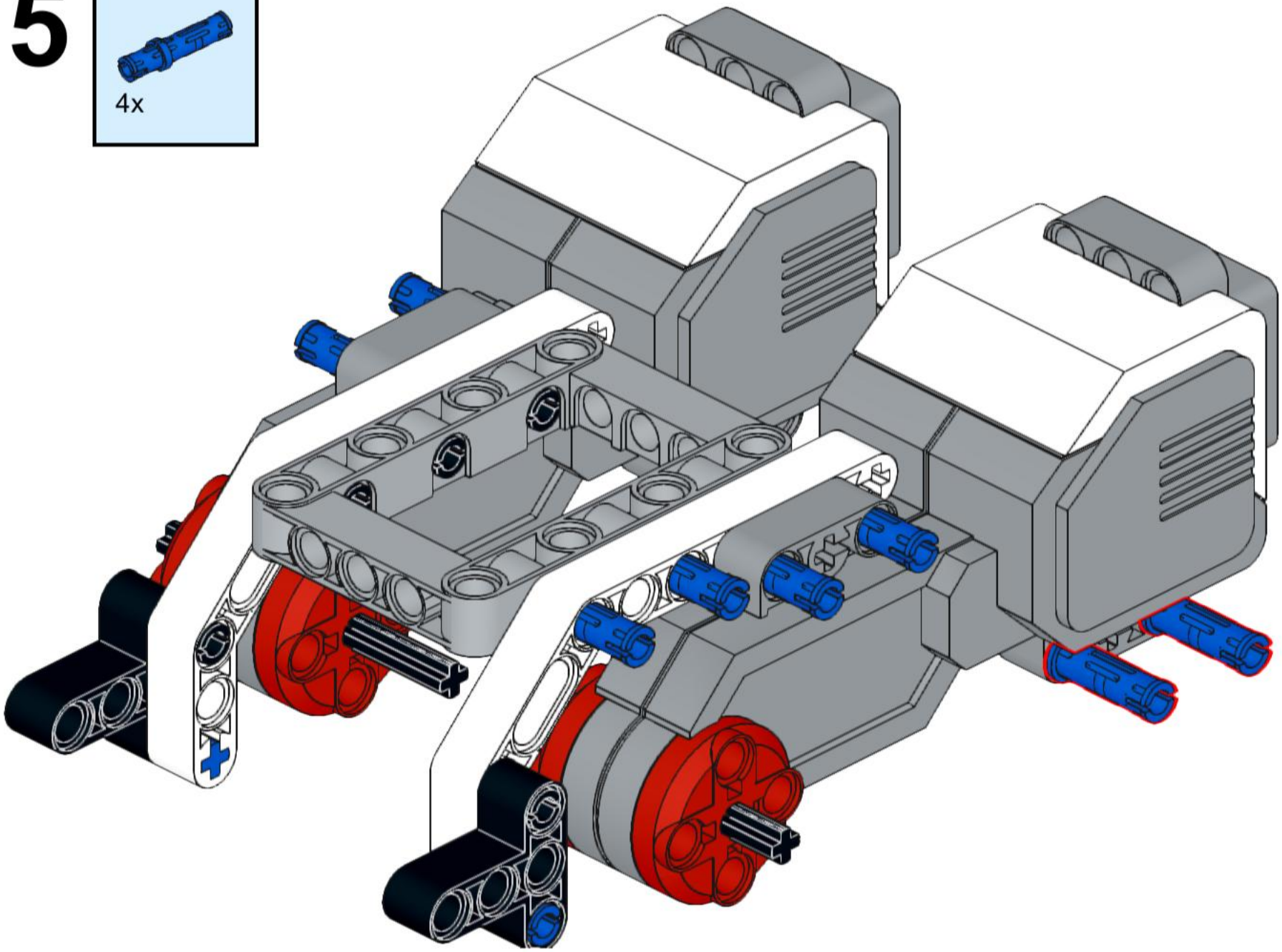

16

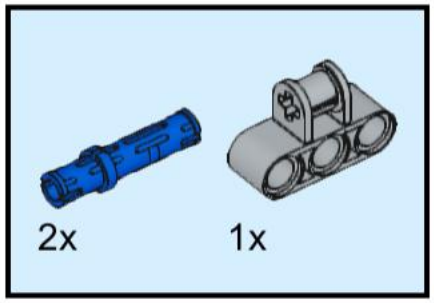

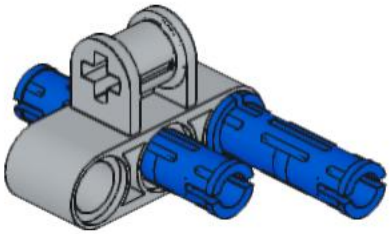

17

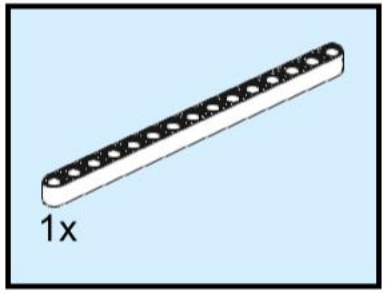

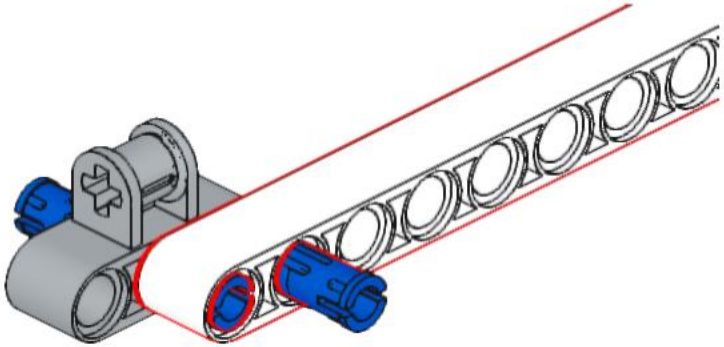

18

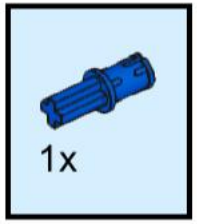

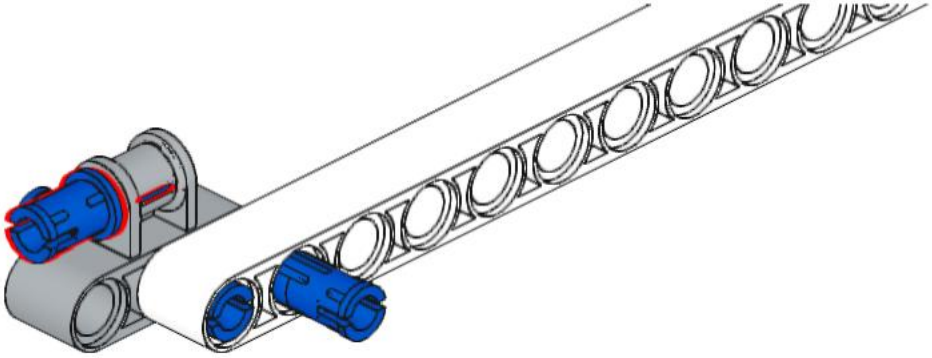

19

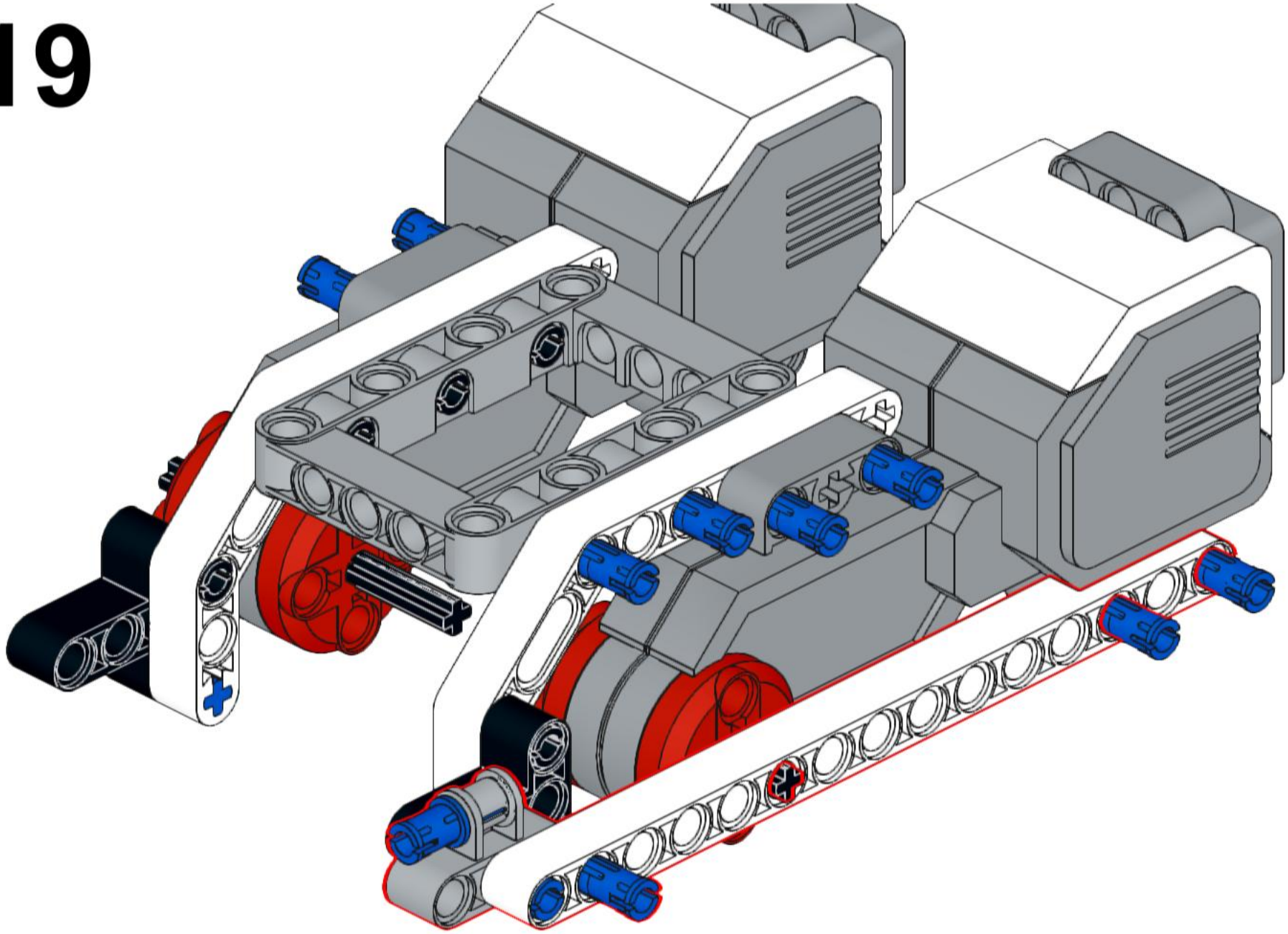

20

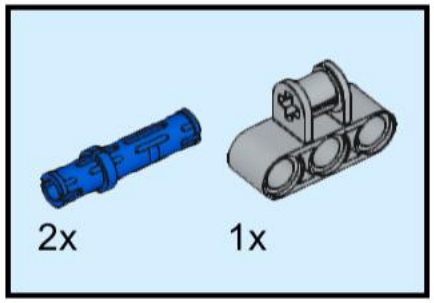

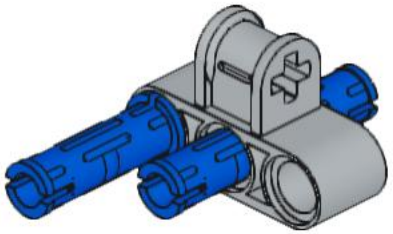

21

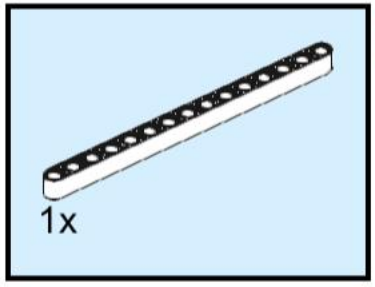

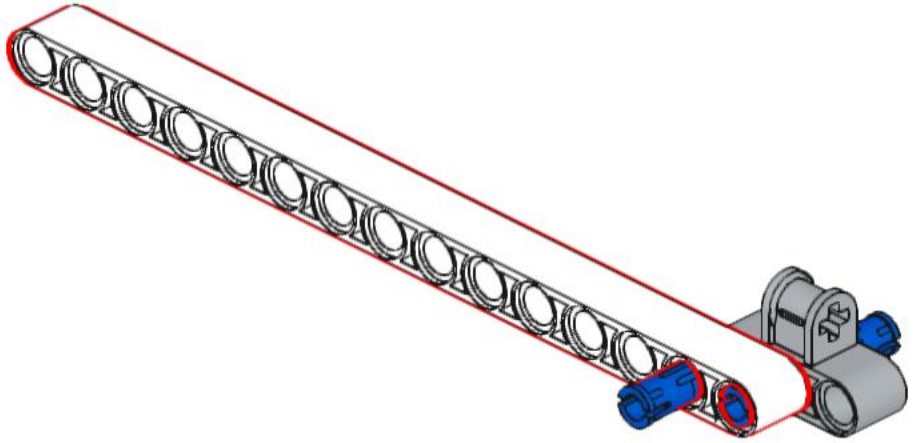

22

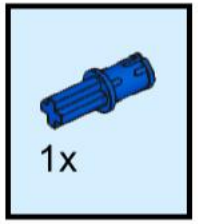

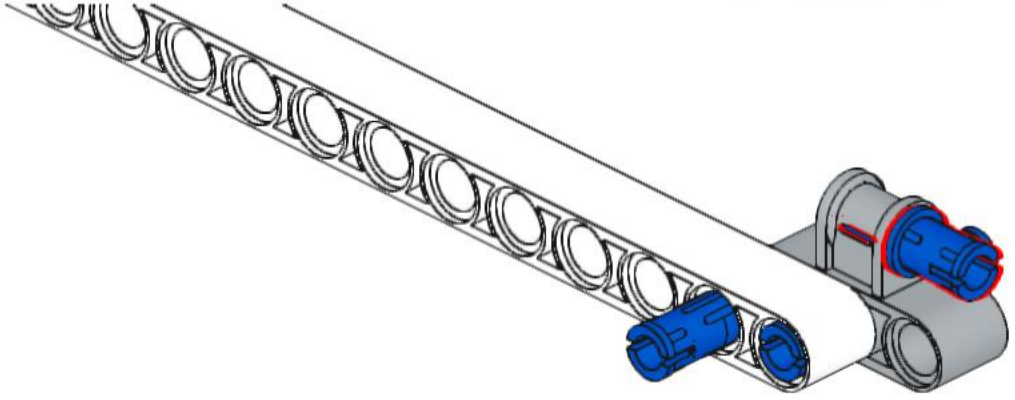

23

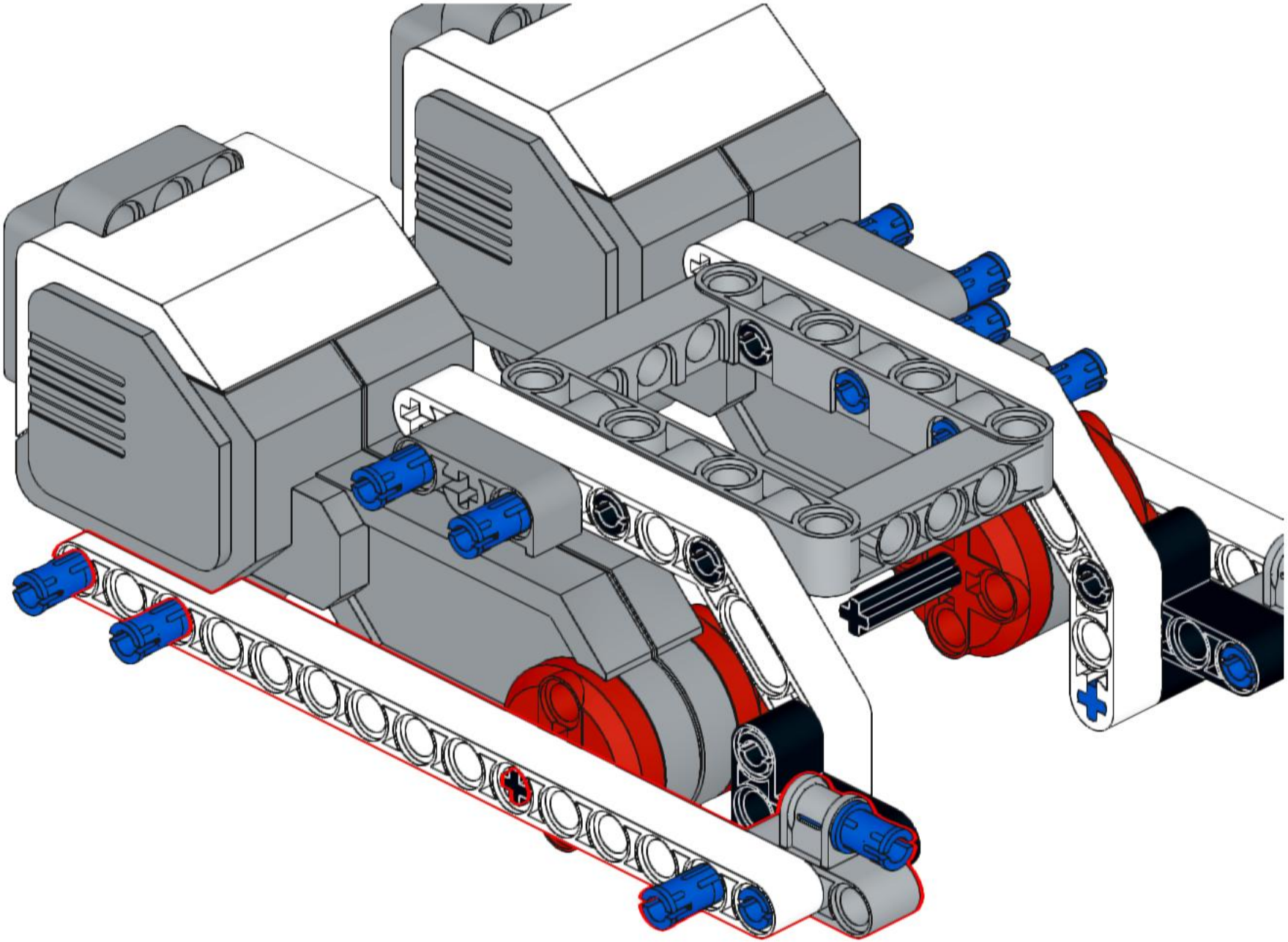

24

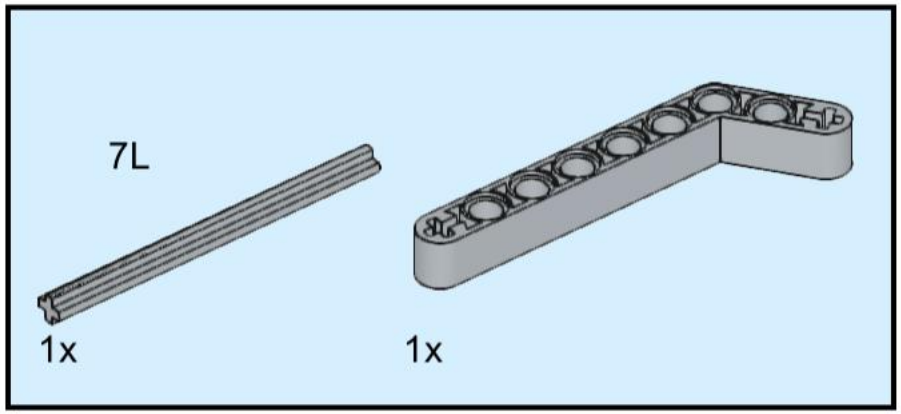

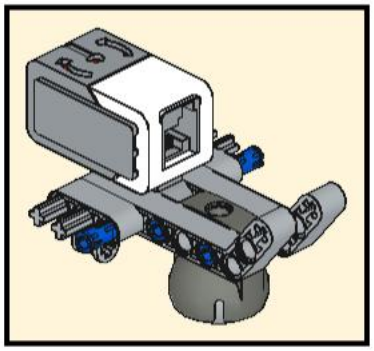

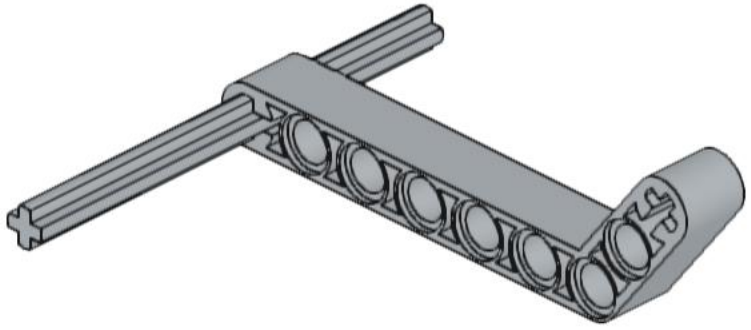

25

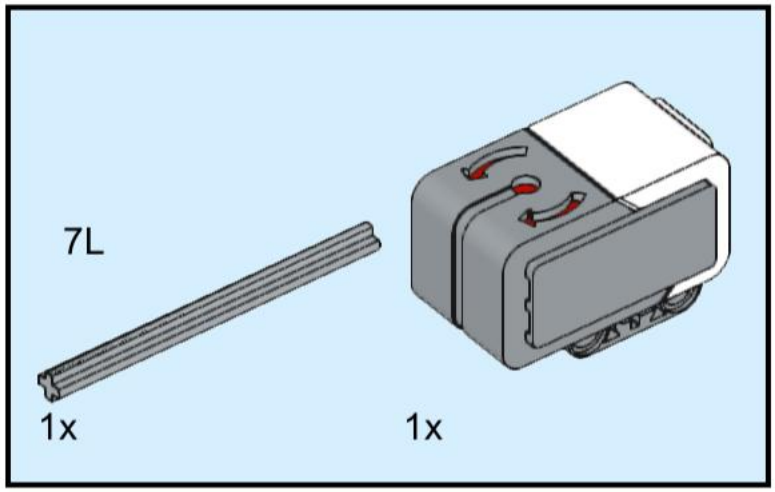

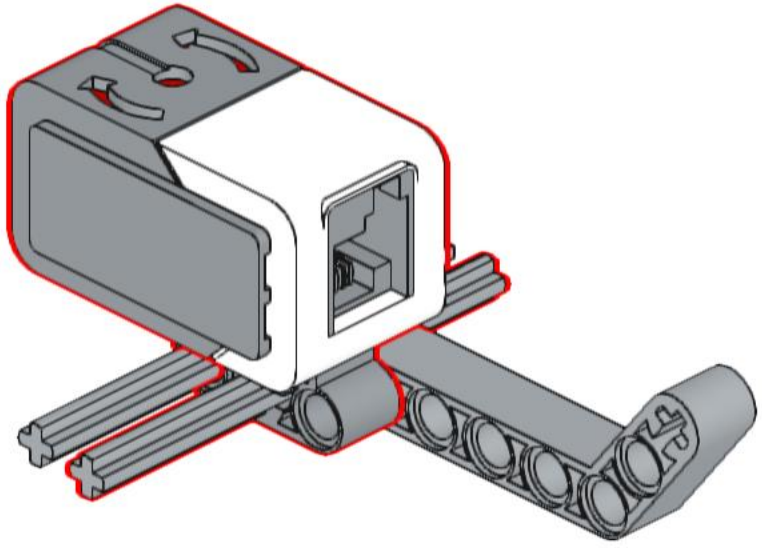

26

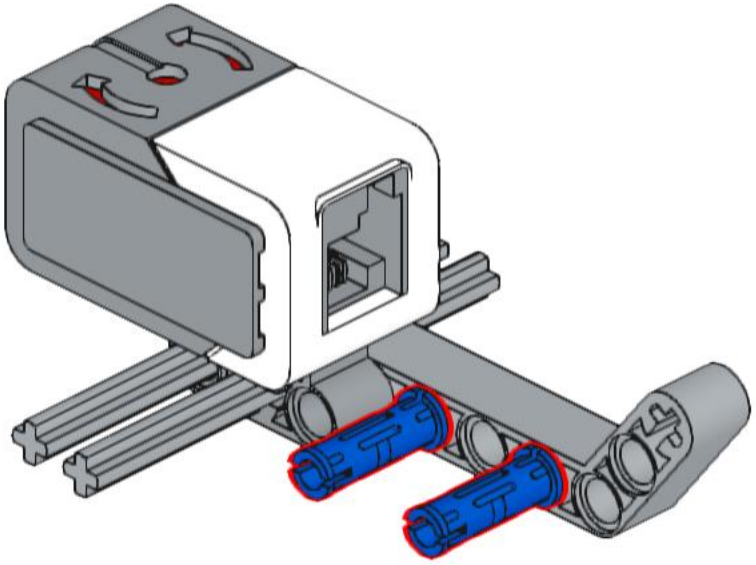

27

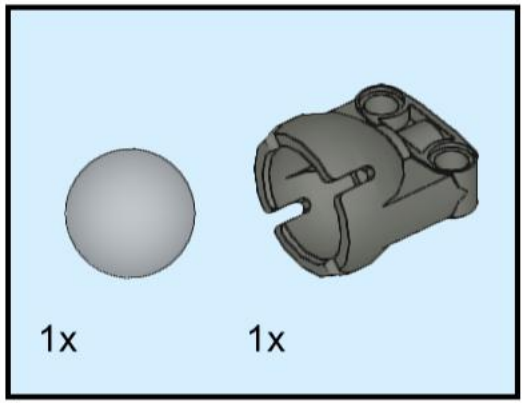

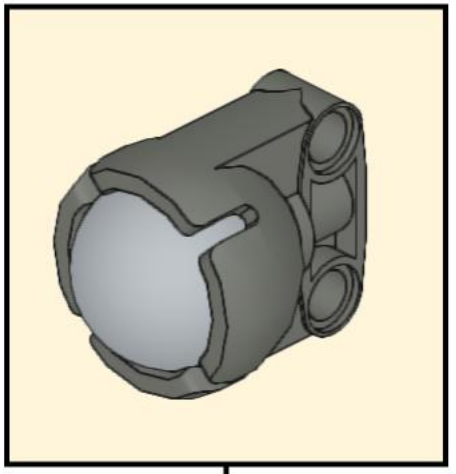

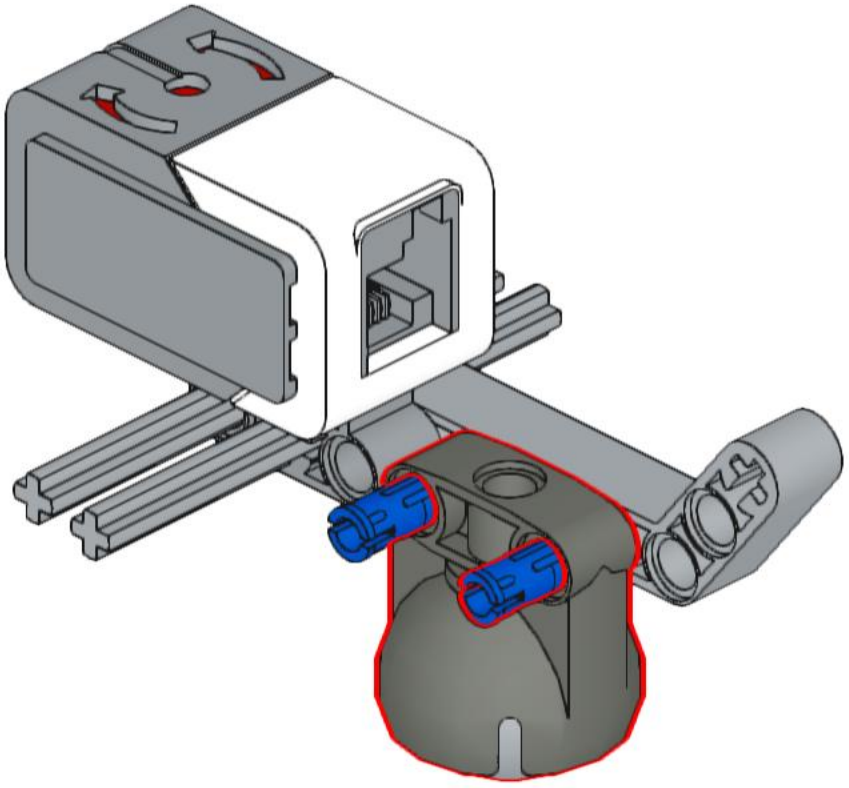

28

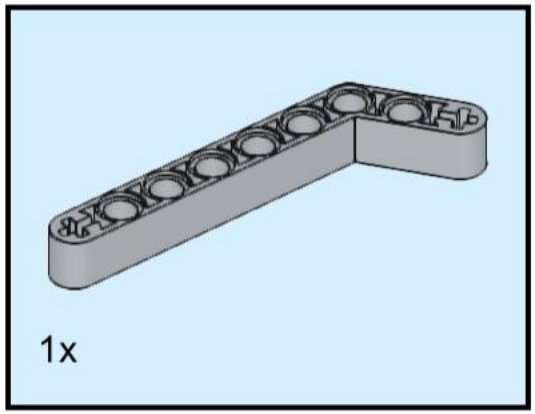

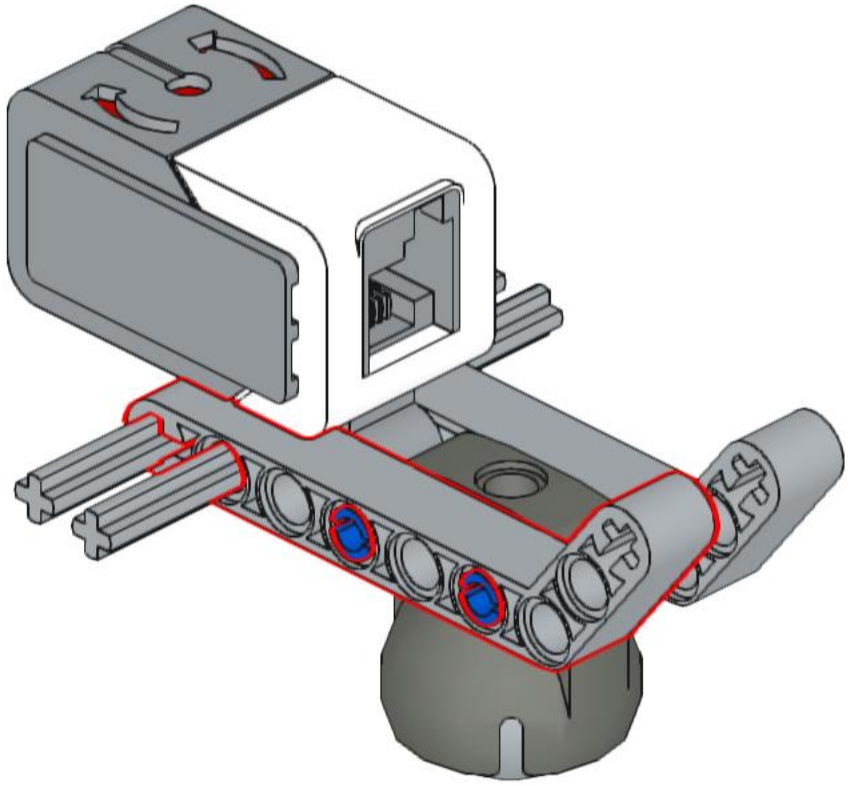

29

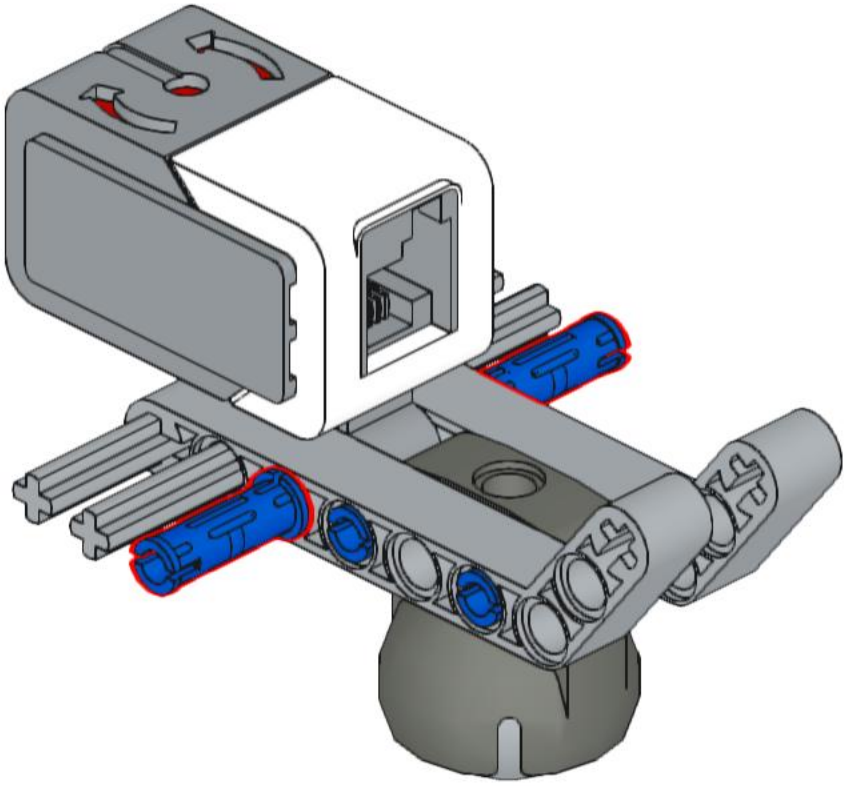

30

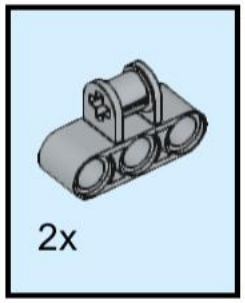

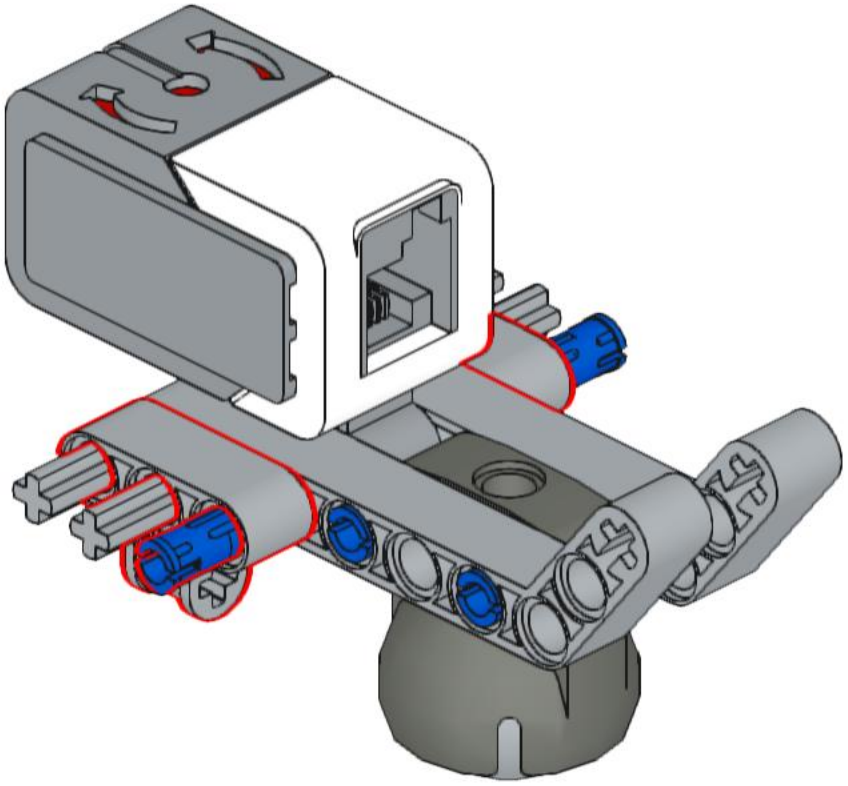

31

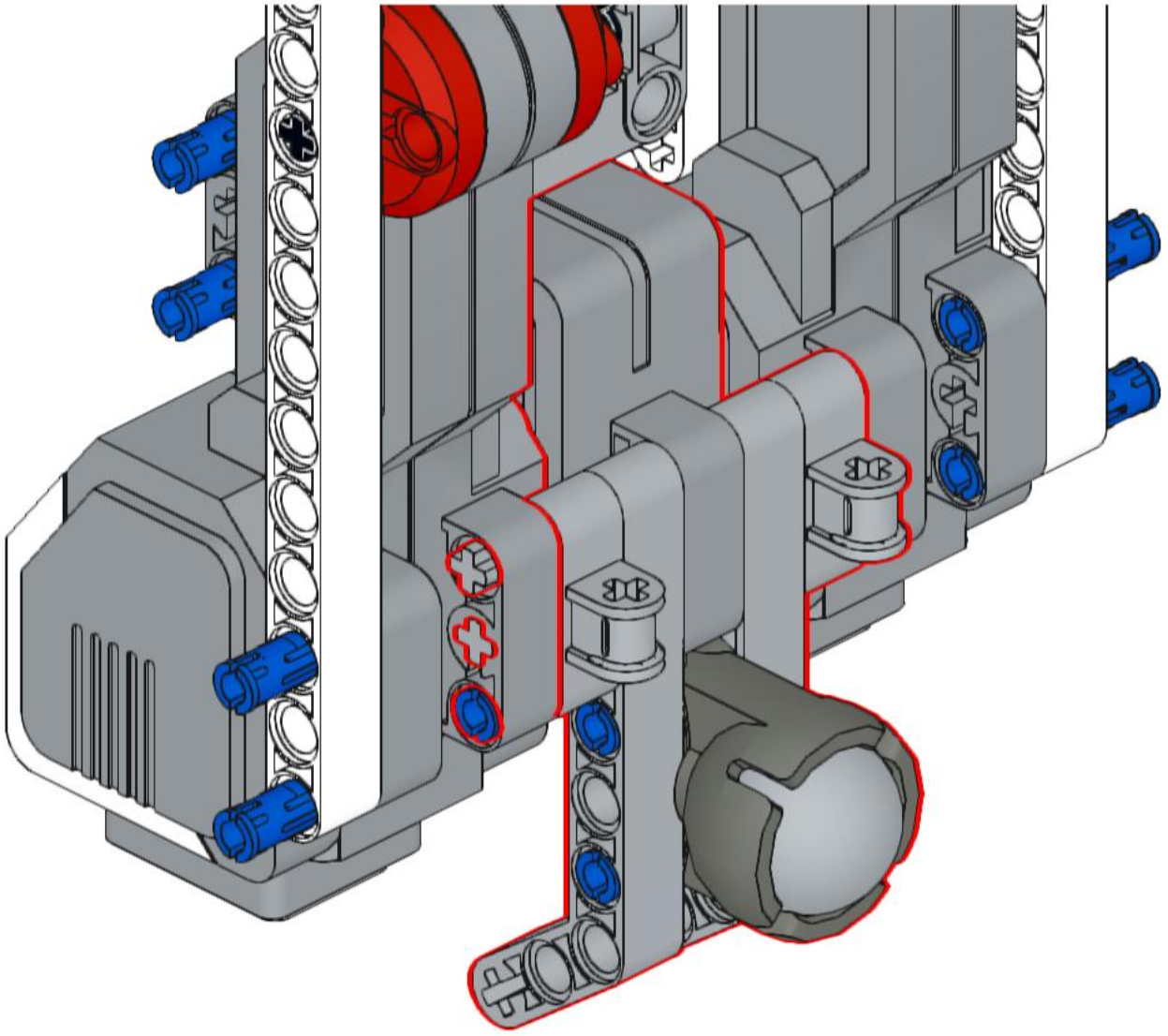

32

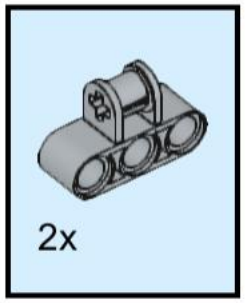

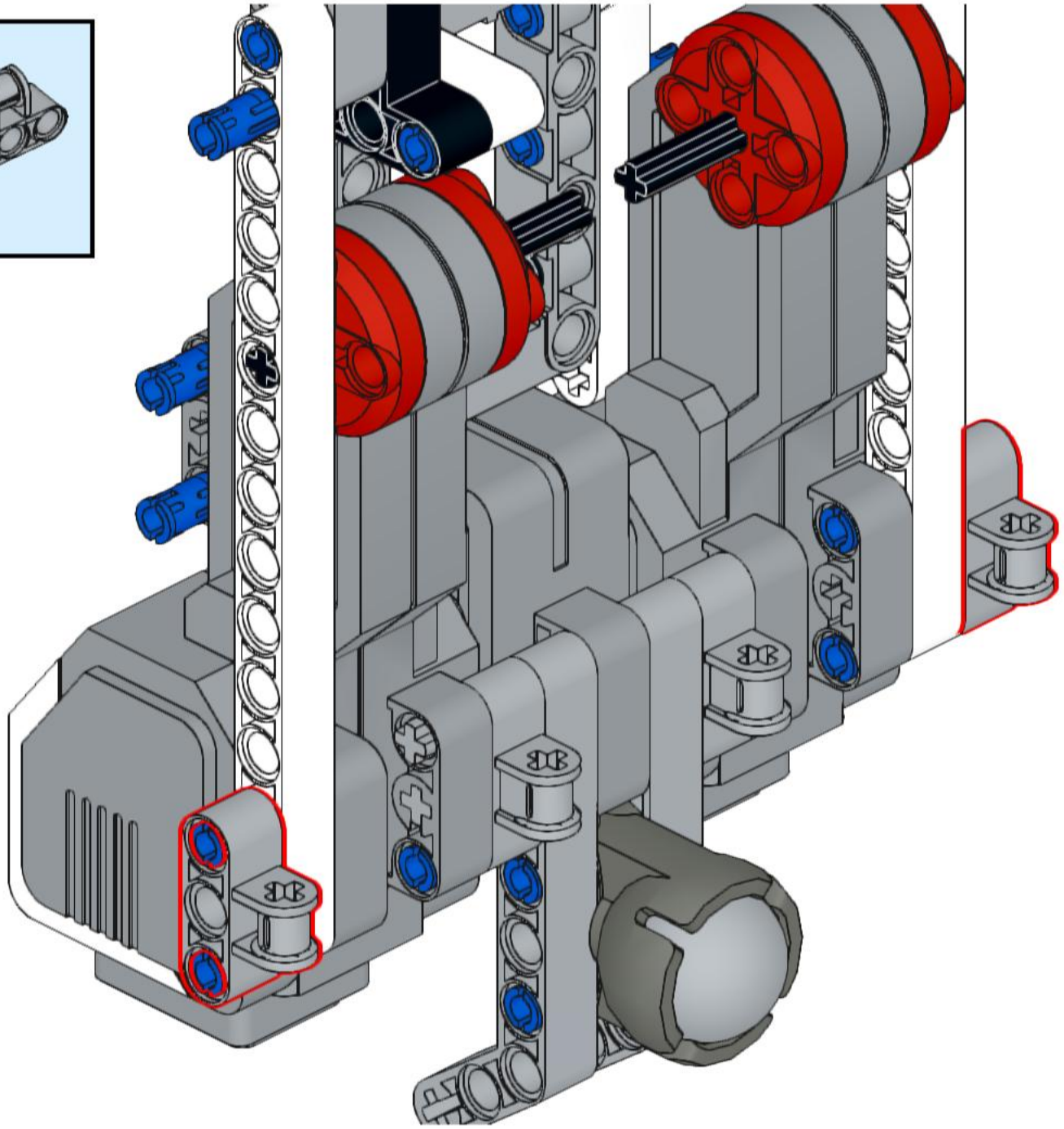

33

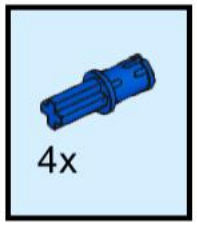

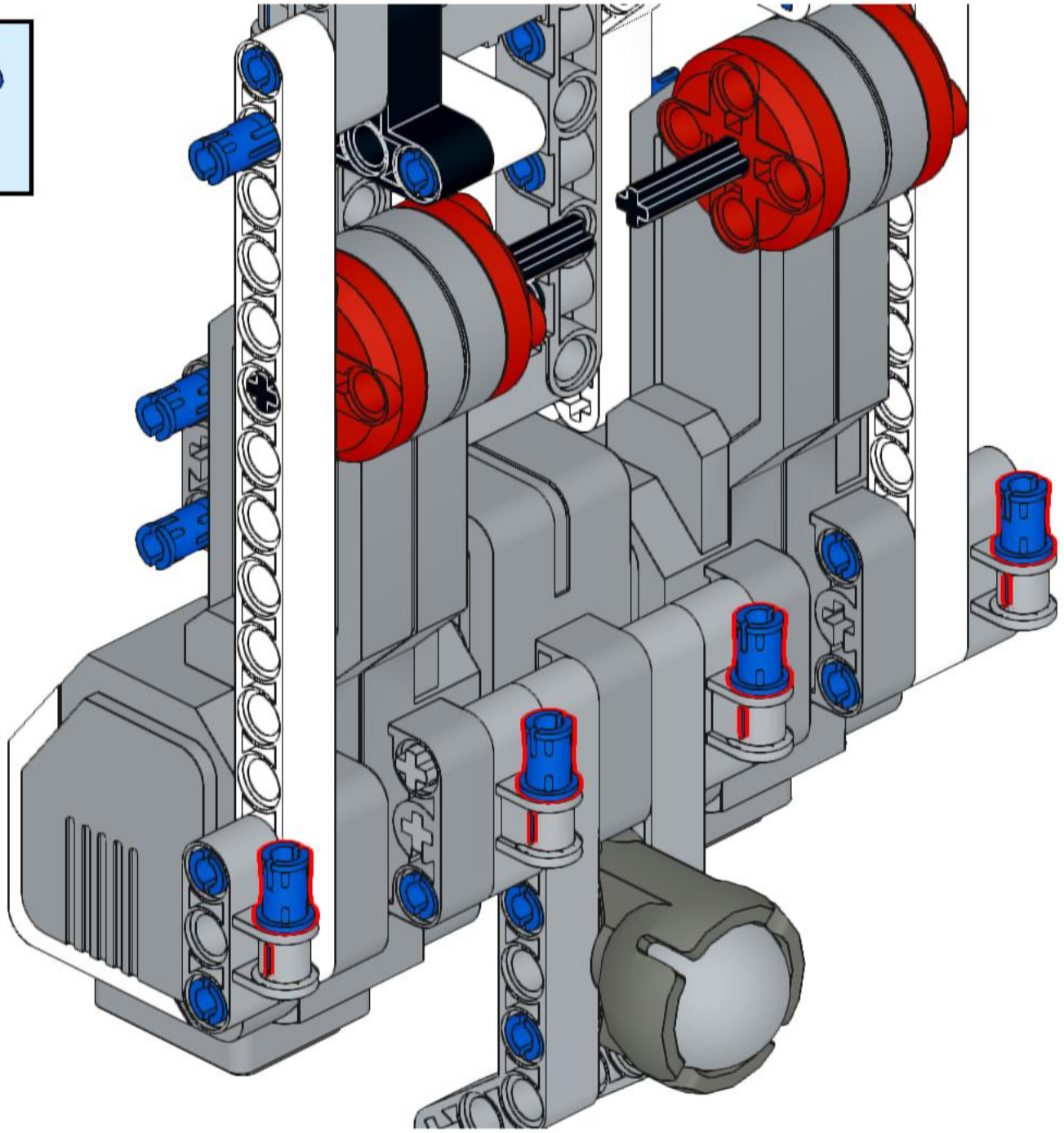

34

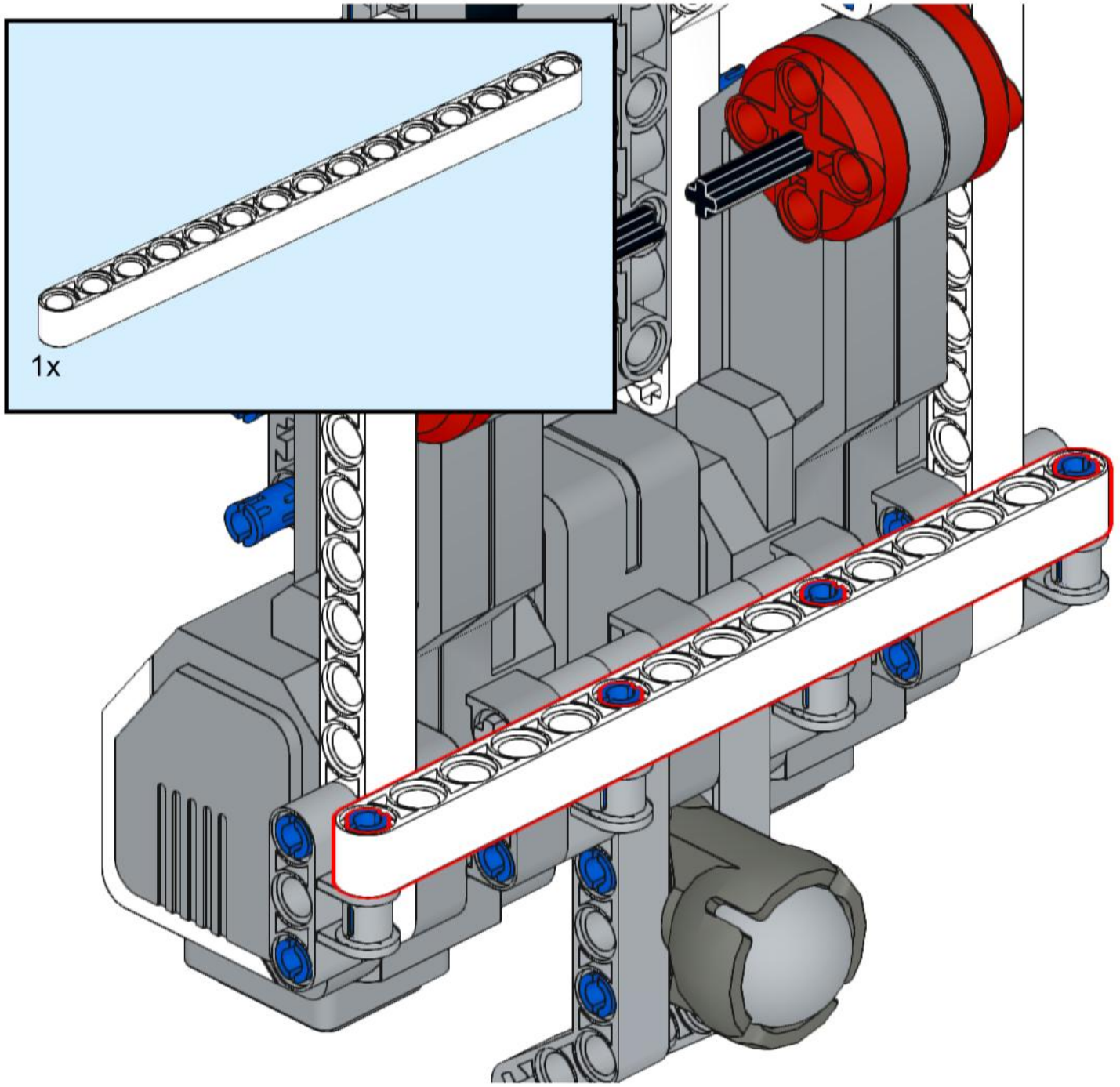

35

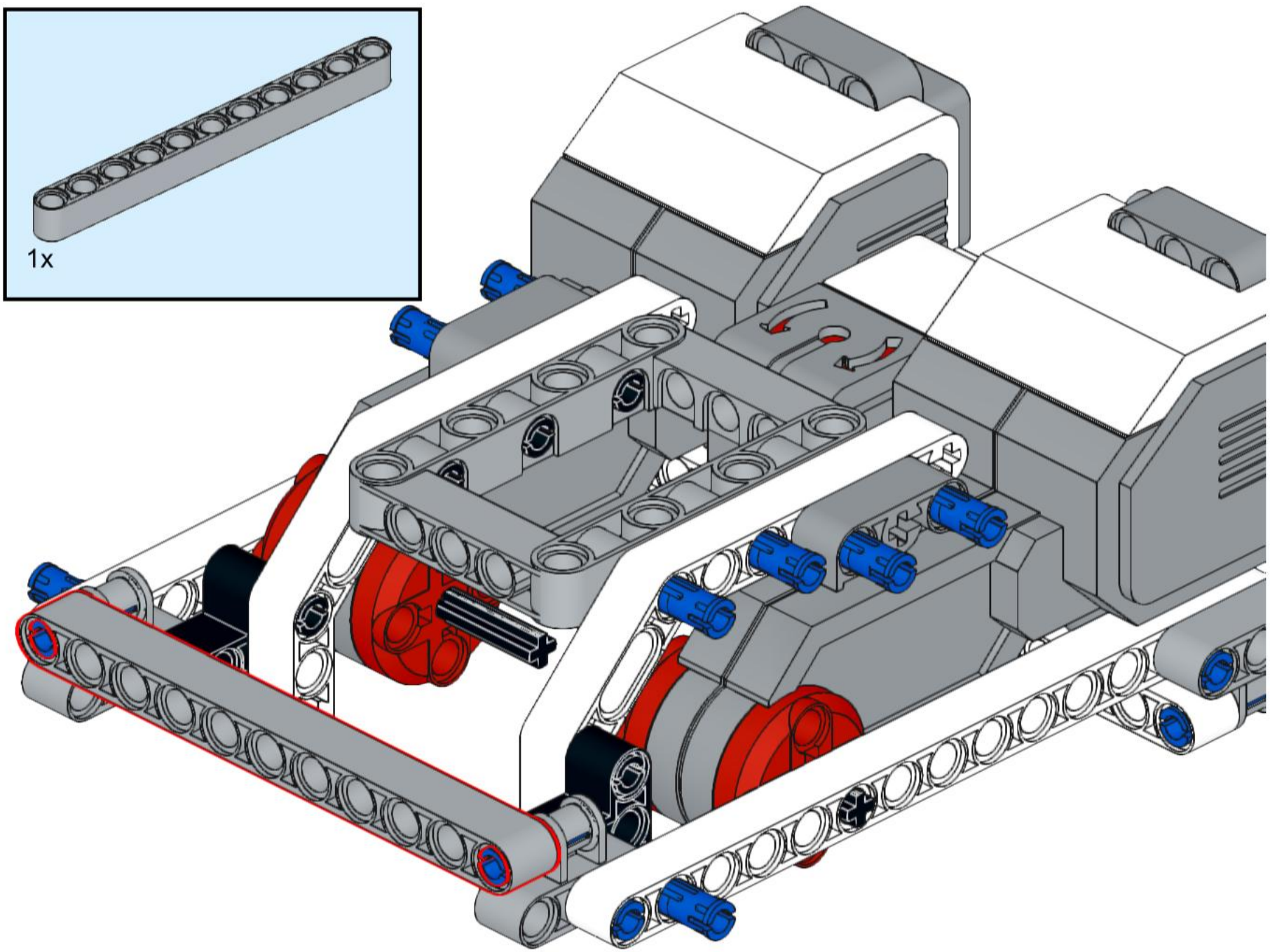

36

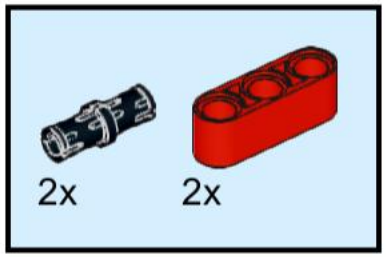

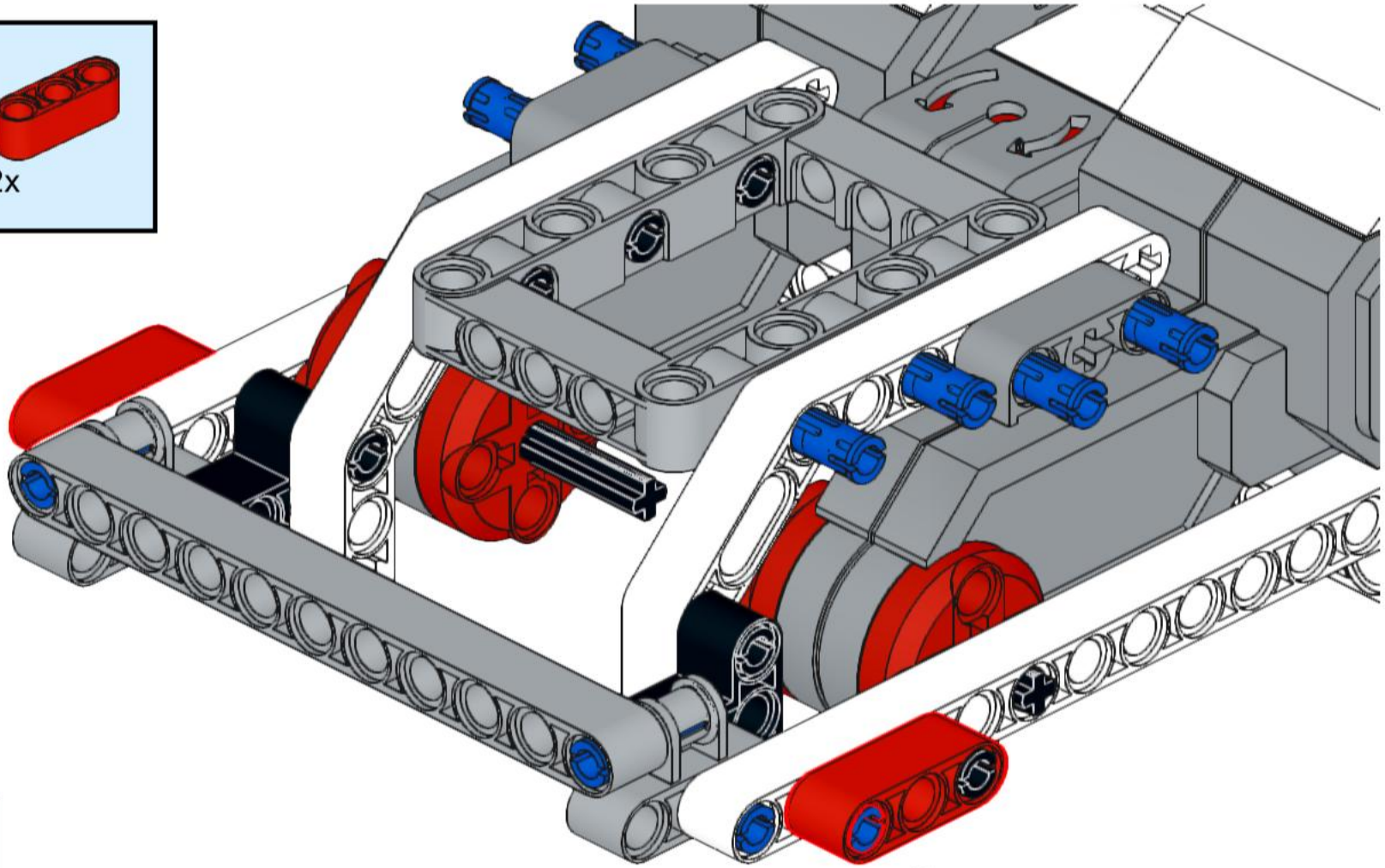

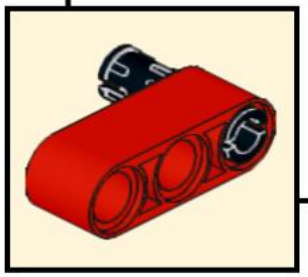

2x

37

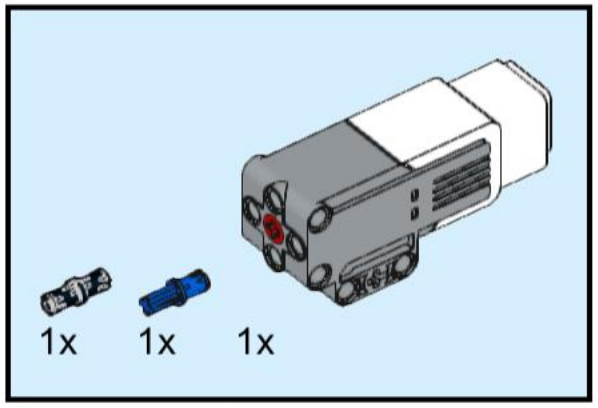

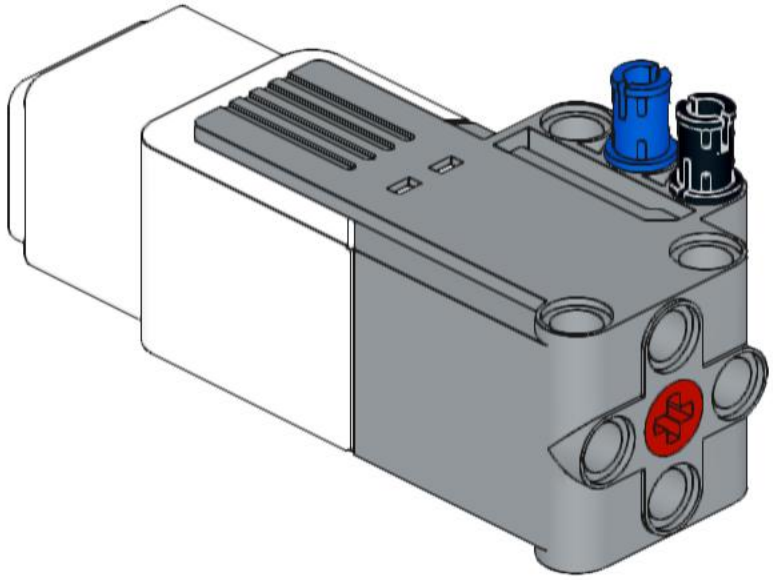

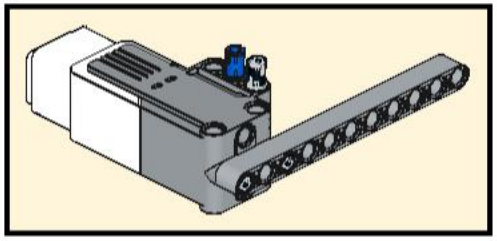

38

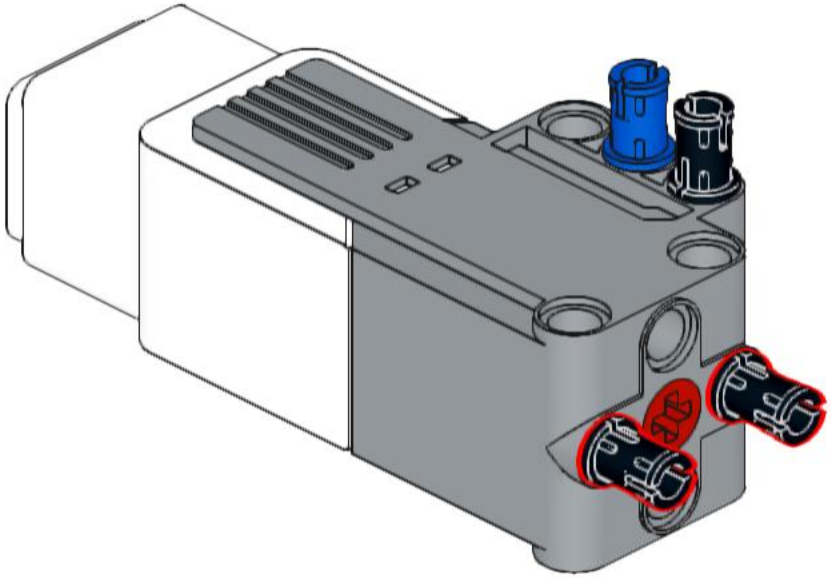

39

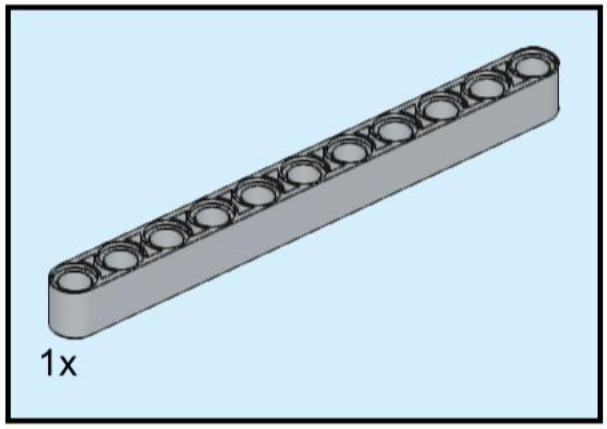

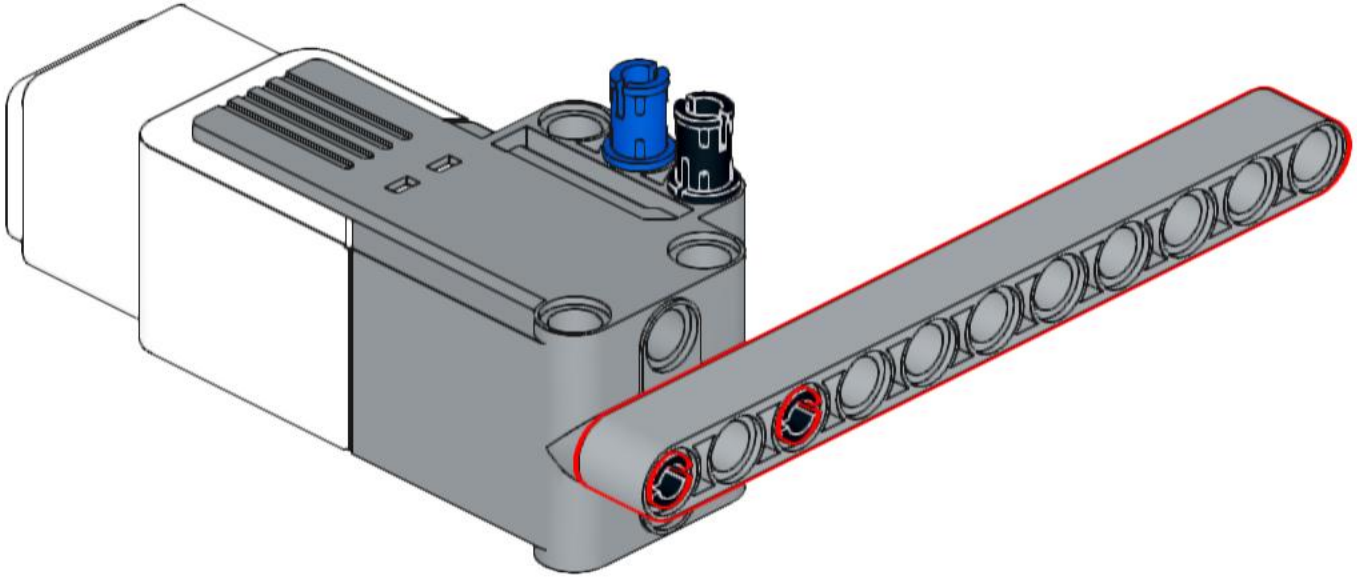

40

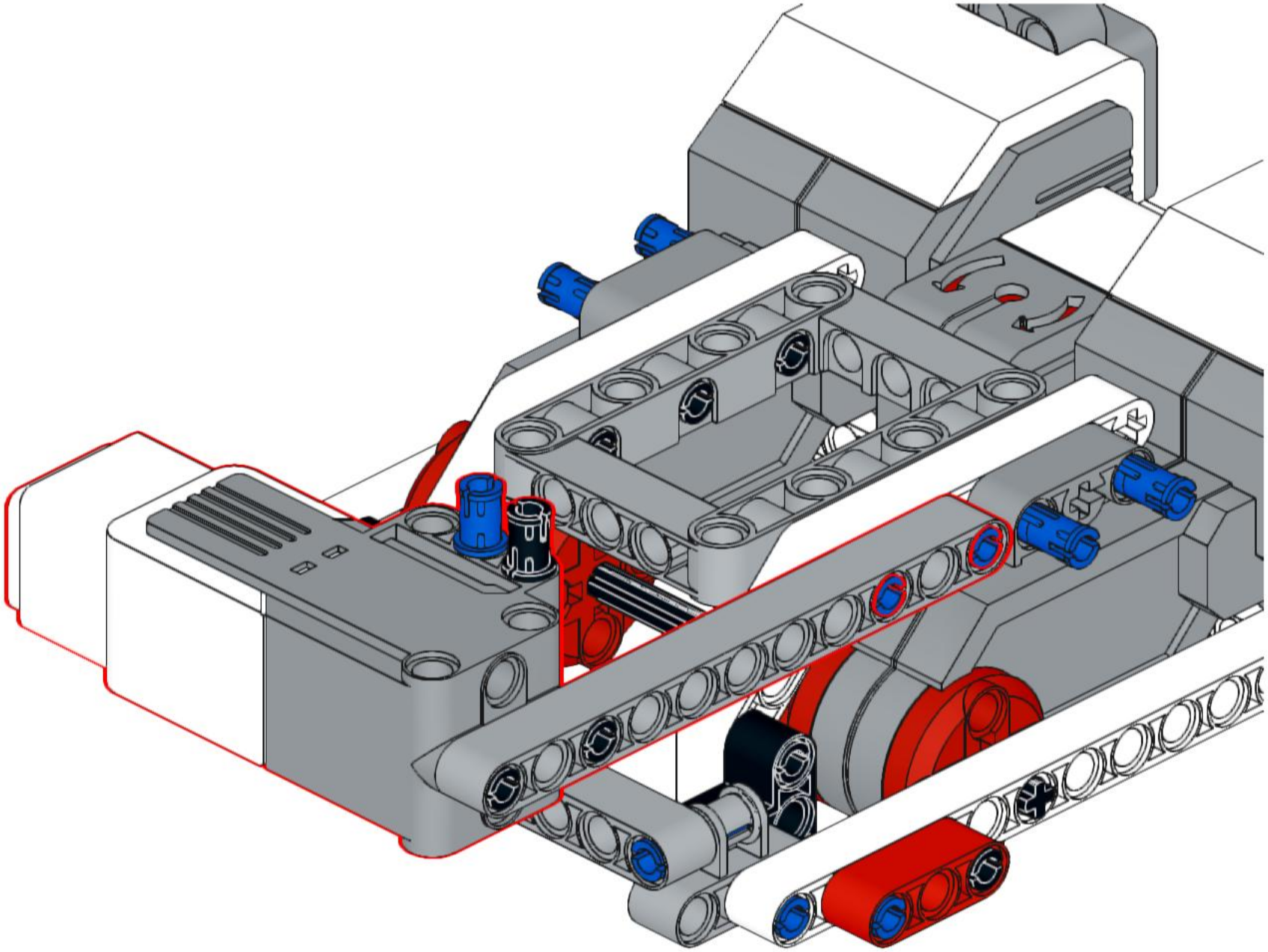

41

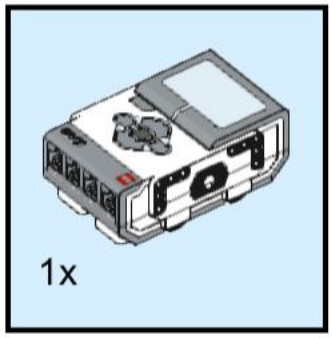

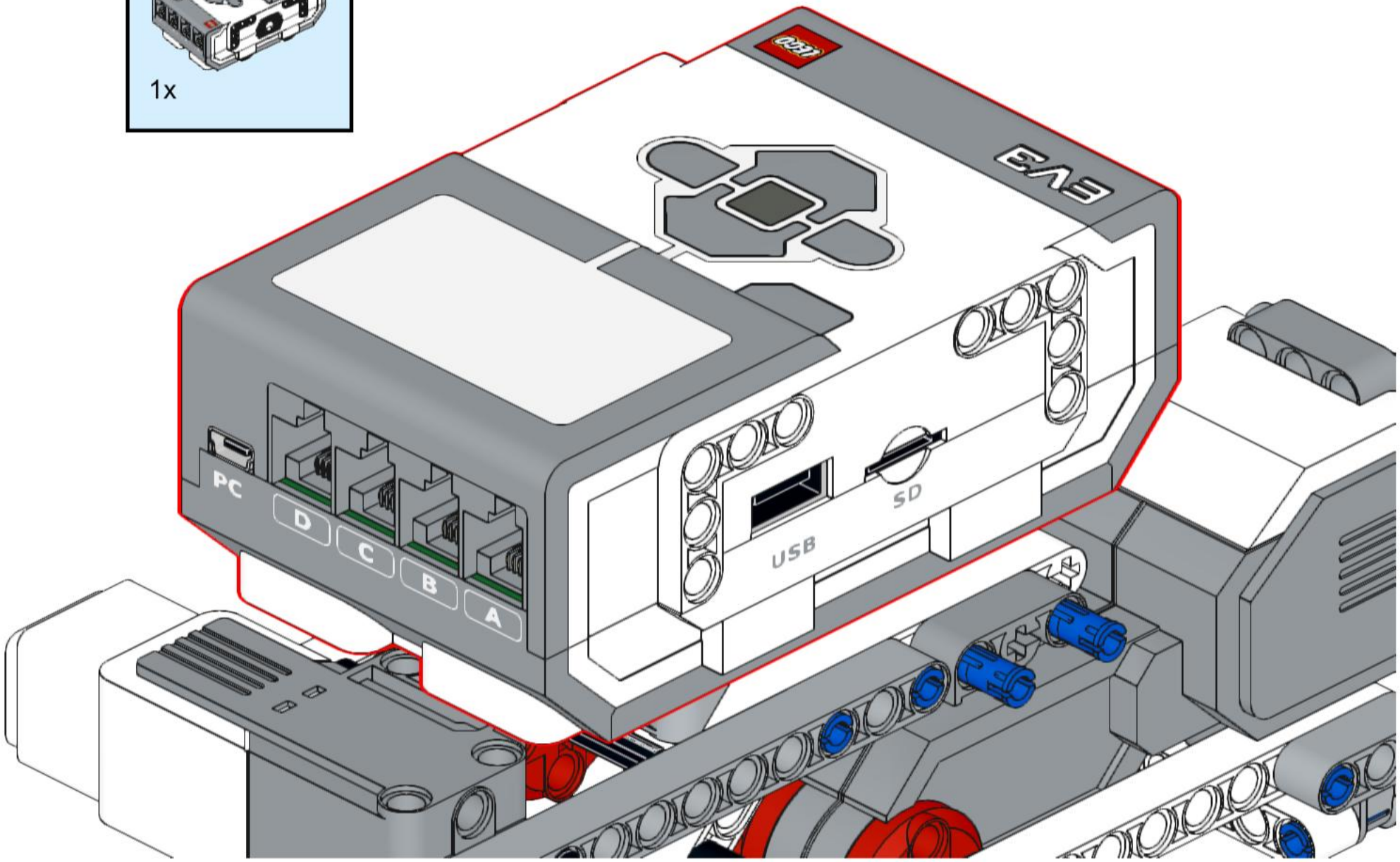

42

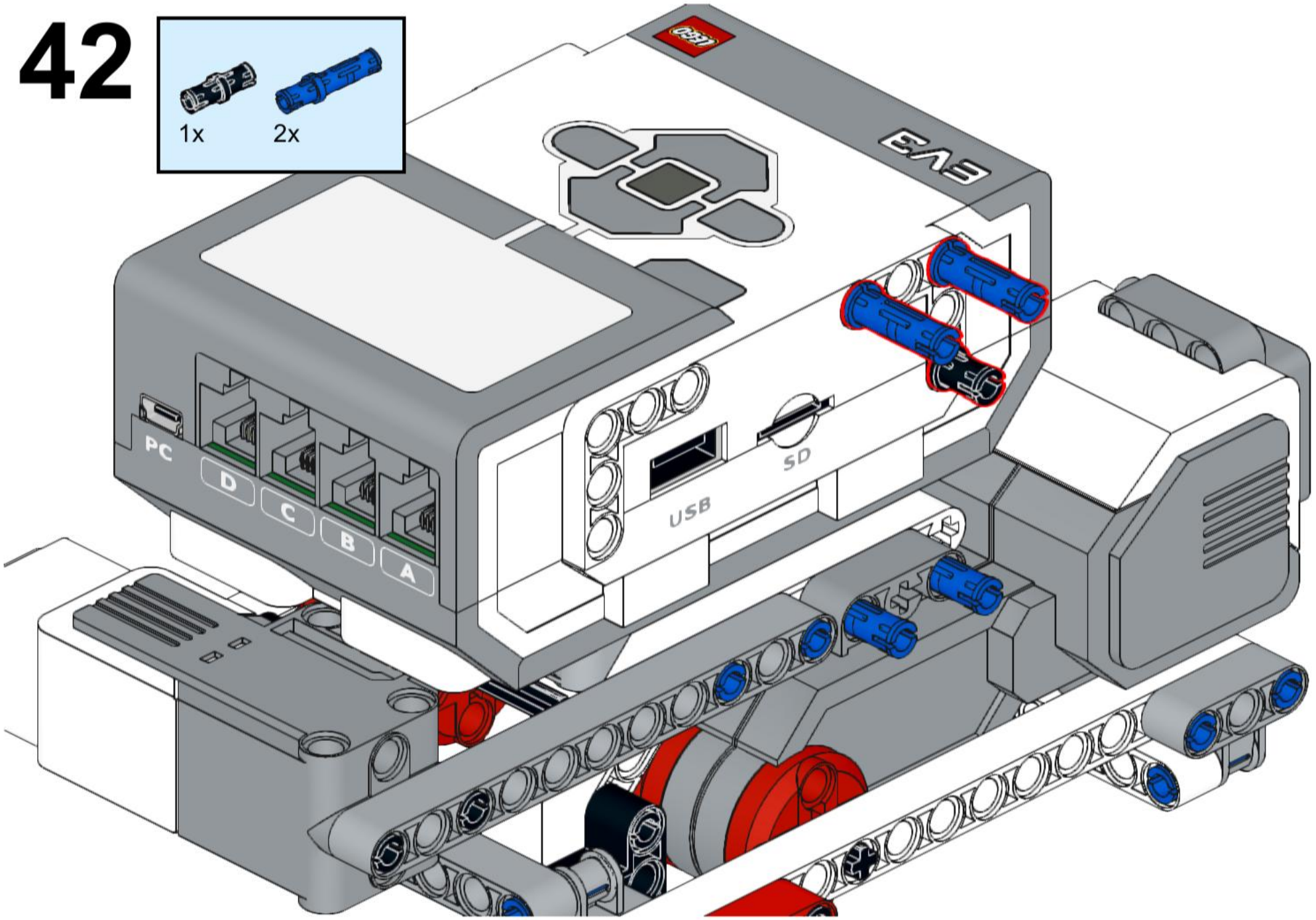

43

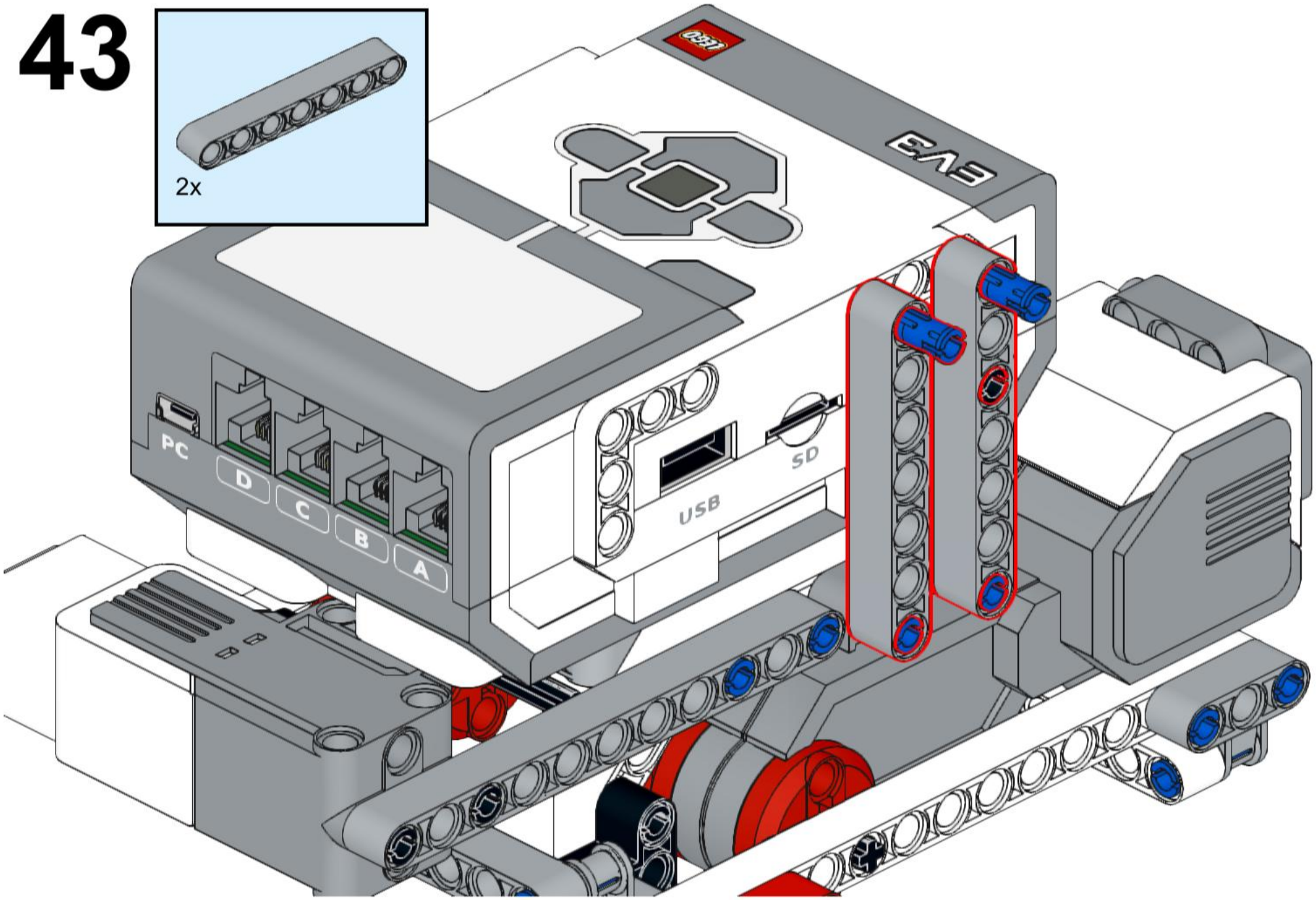

44

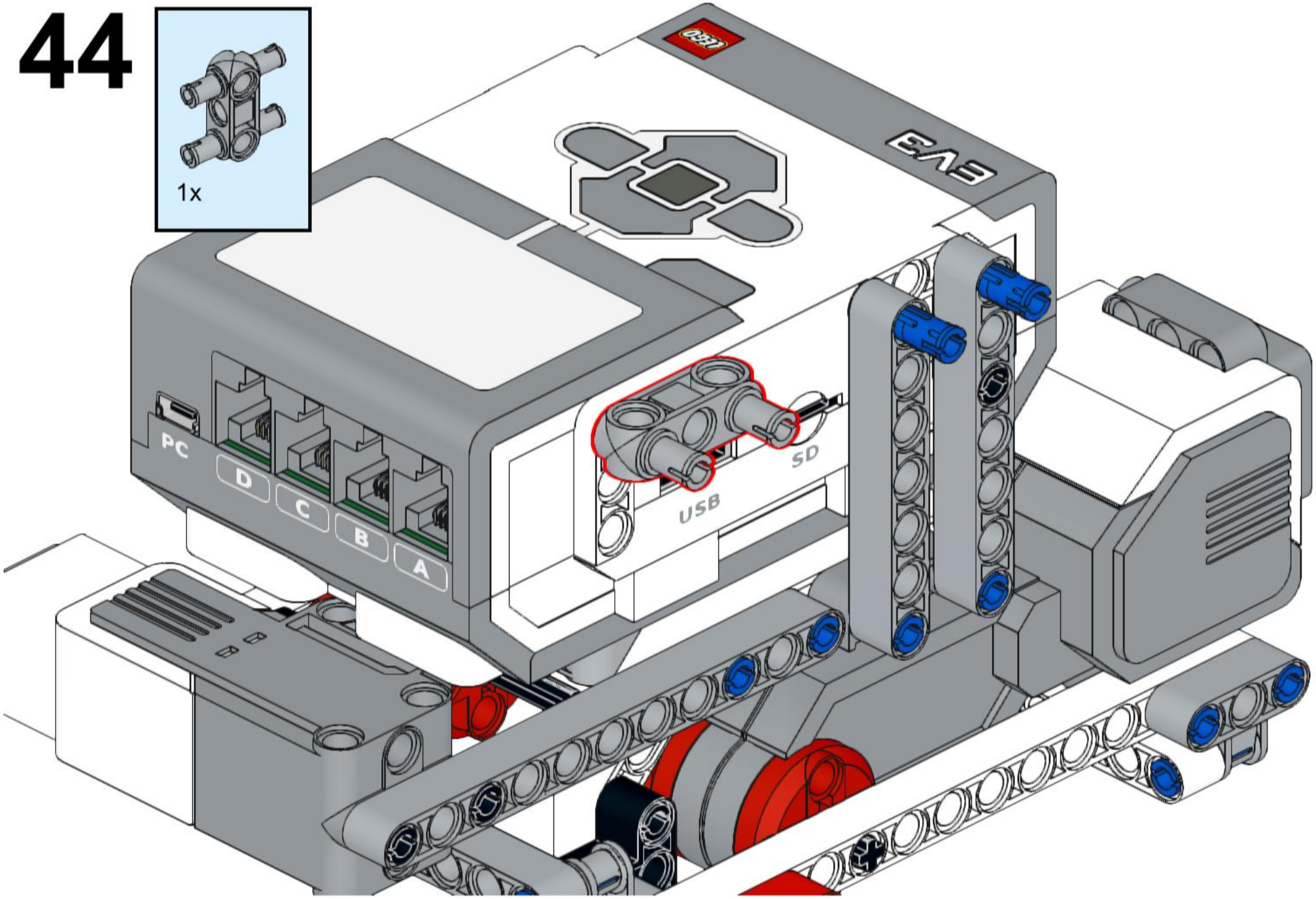

45

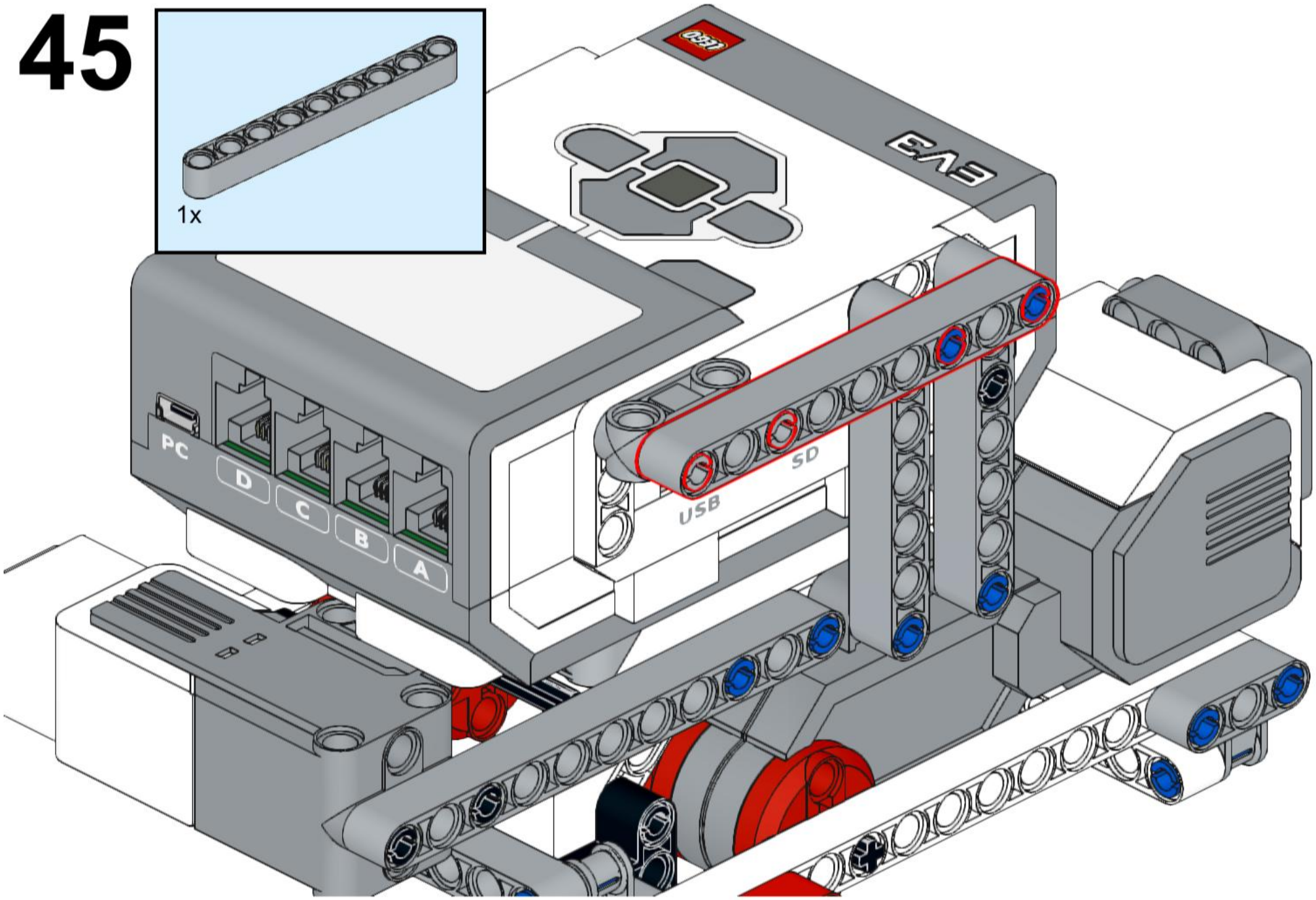

46

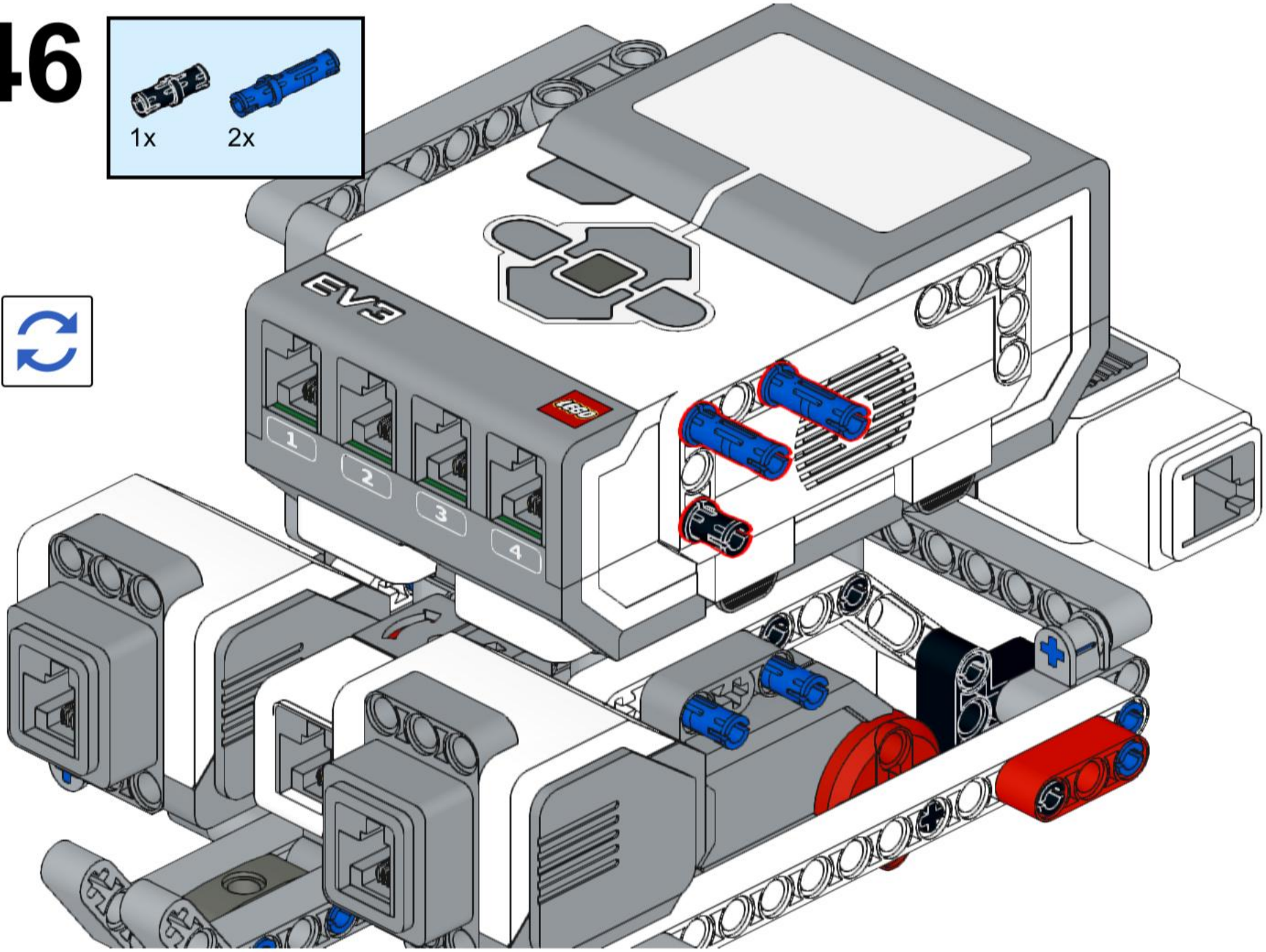

47

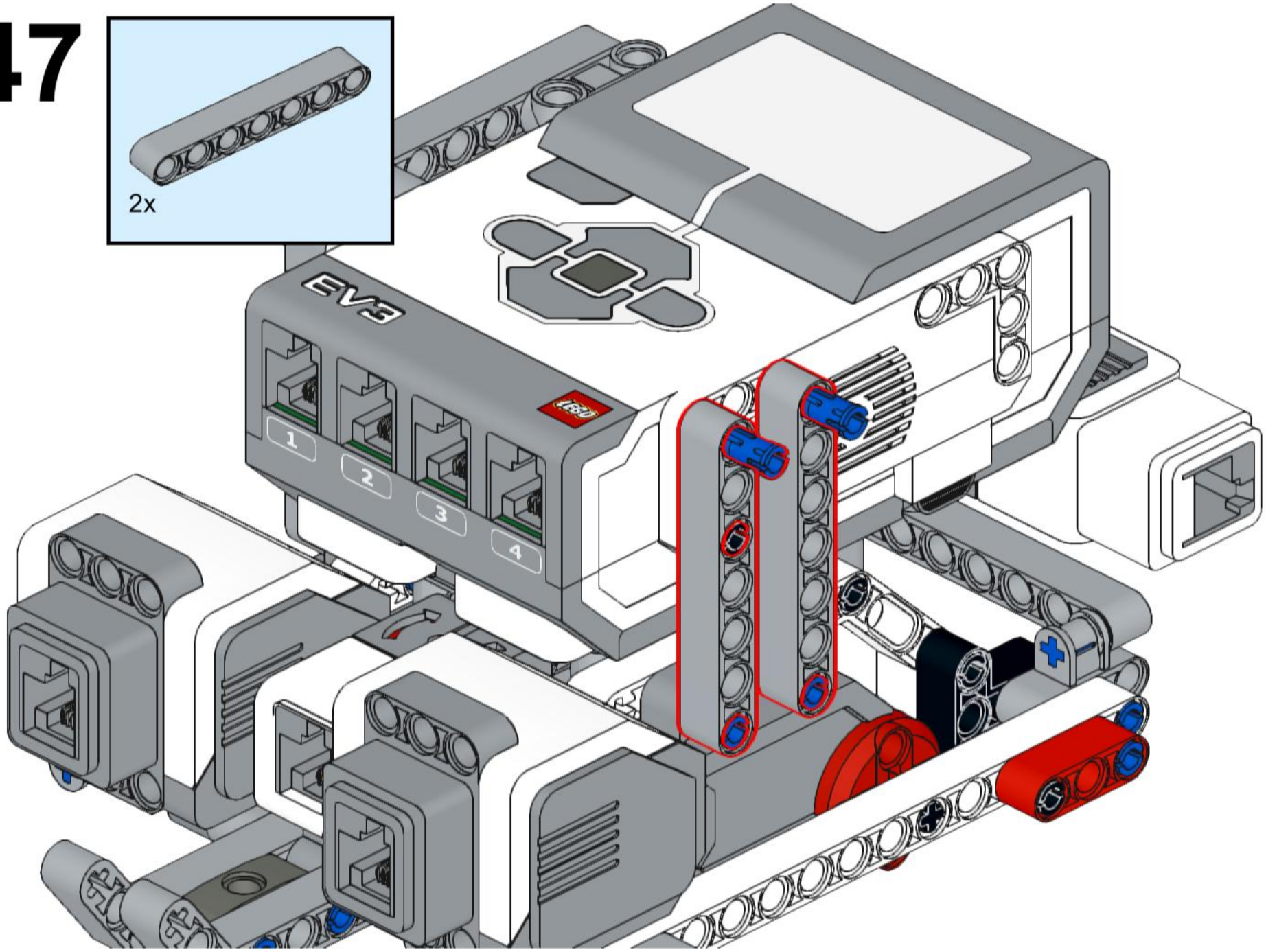

48

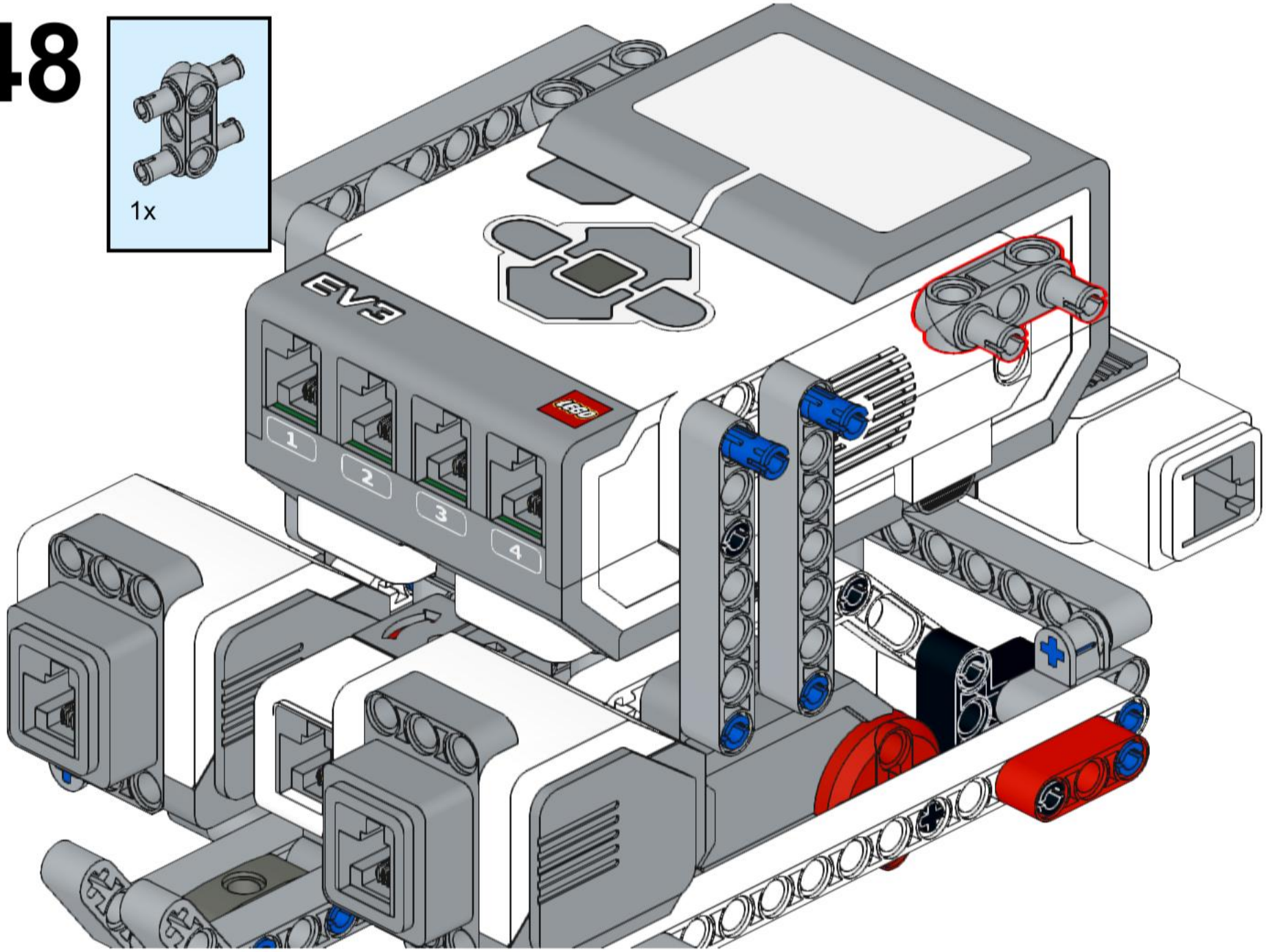

49

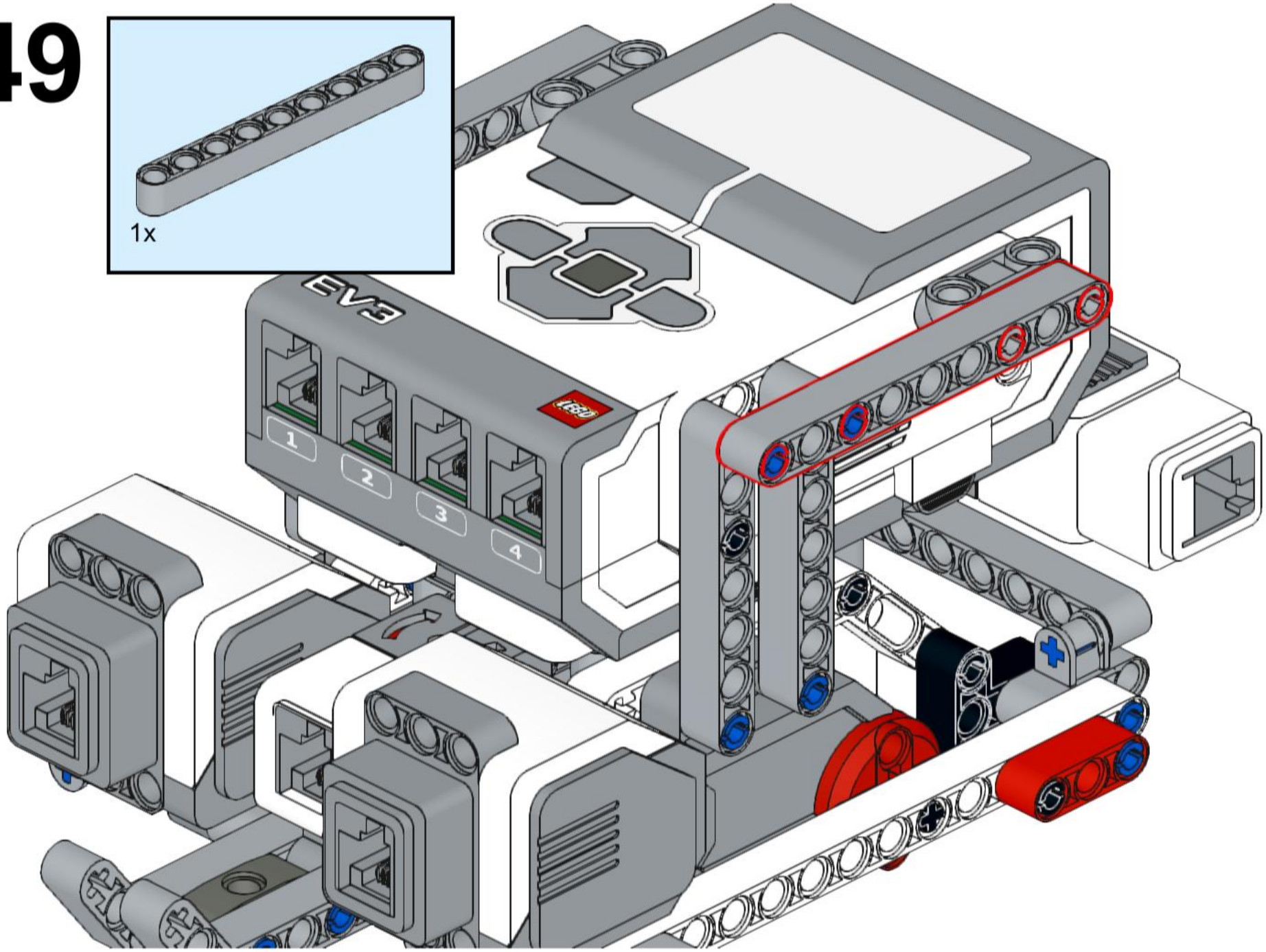

50

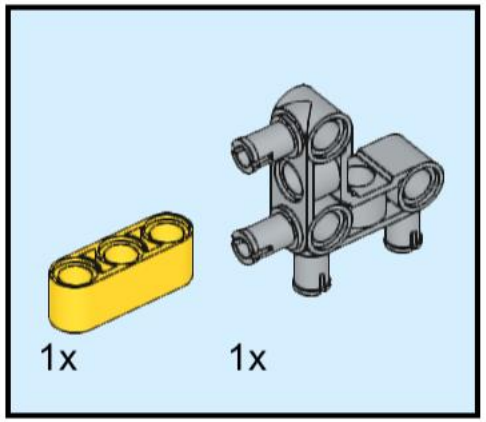

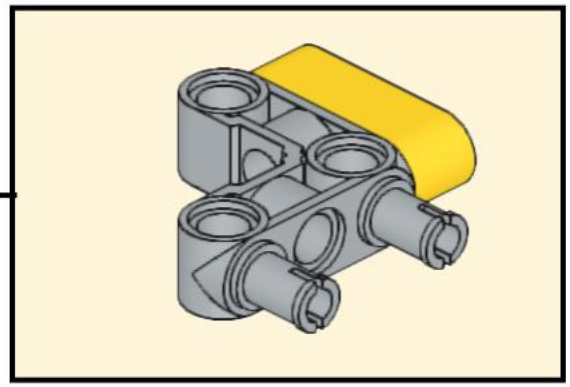

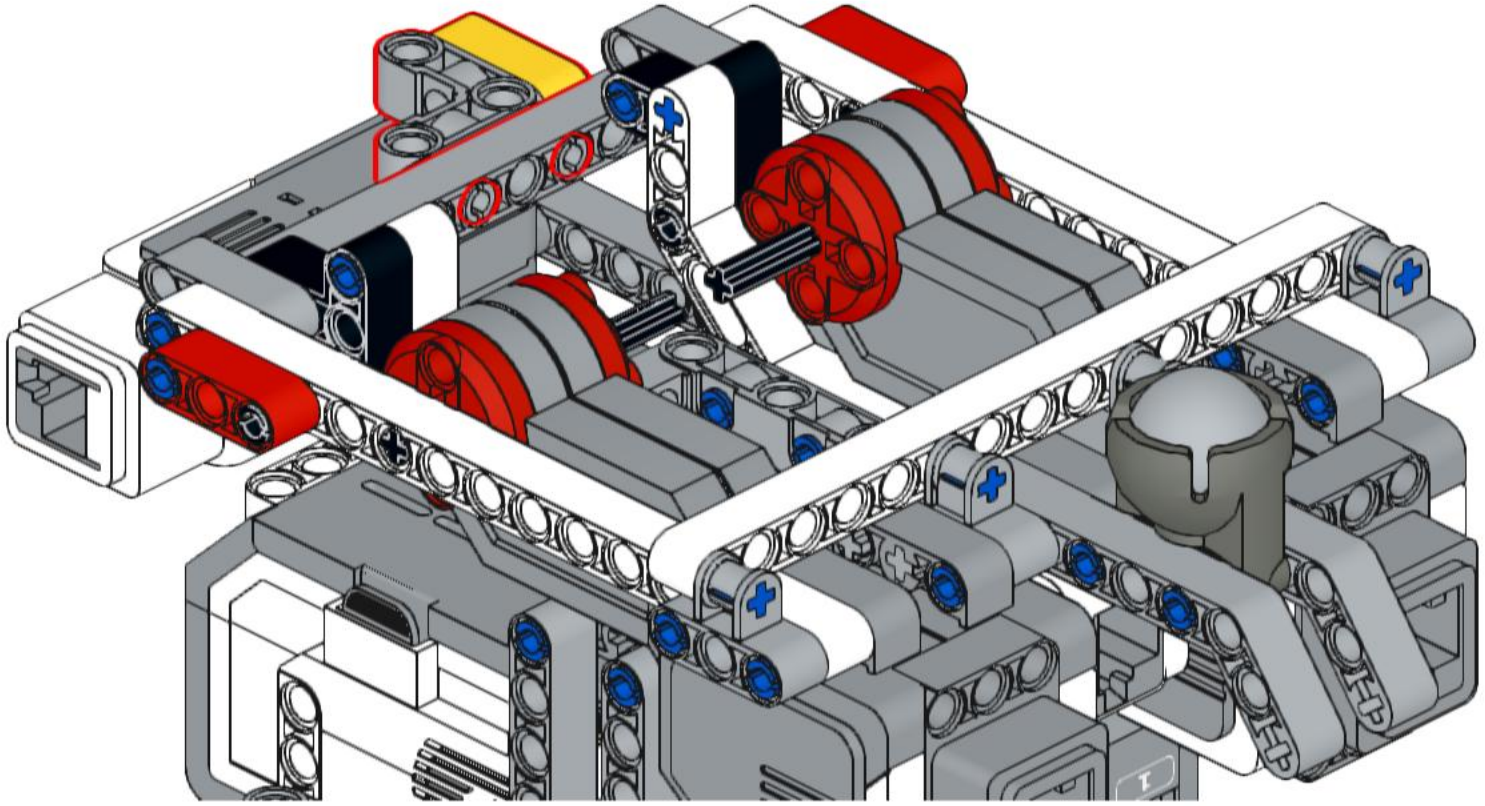

51

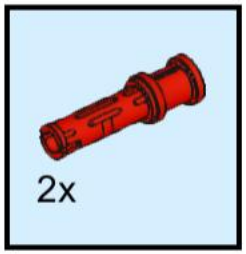

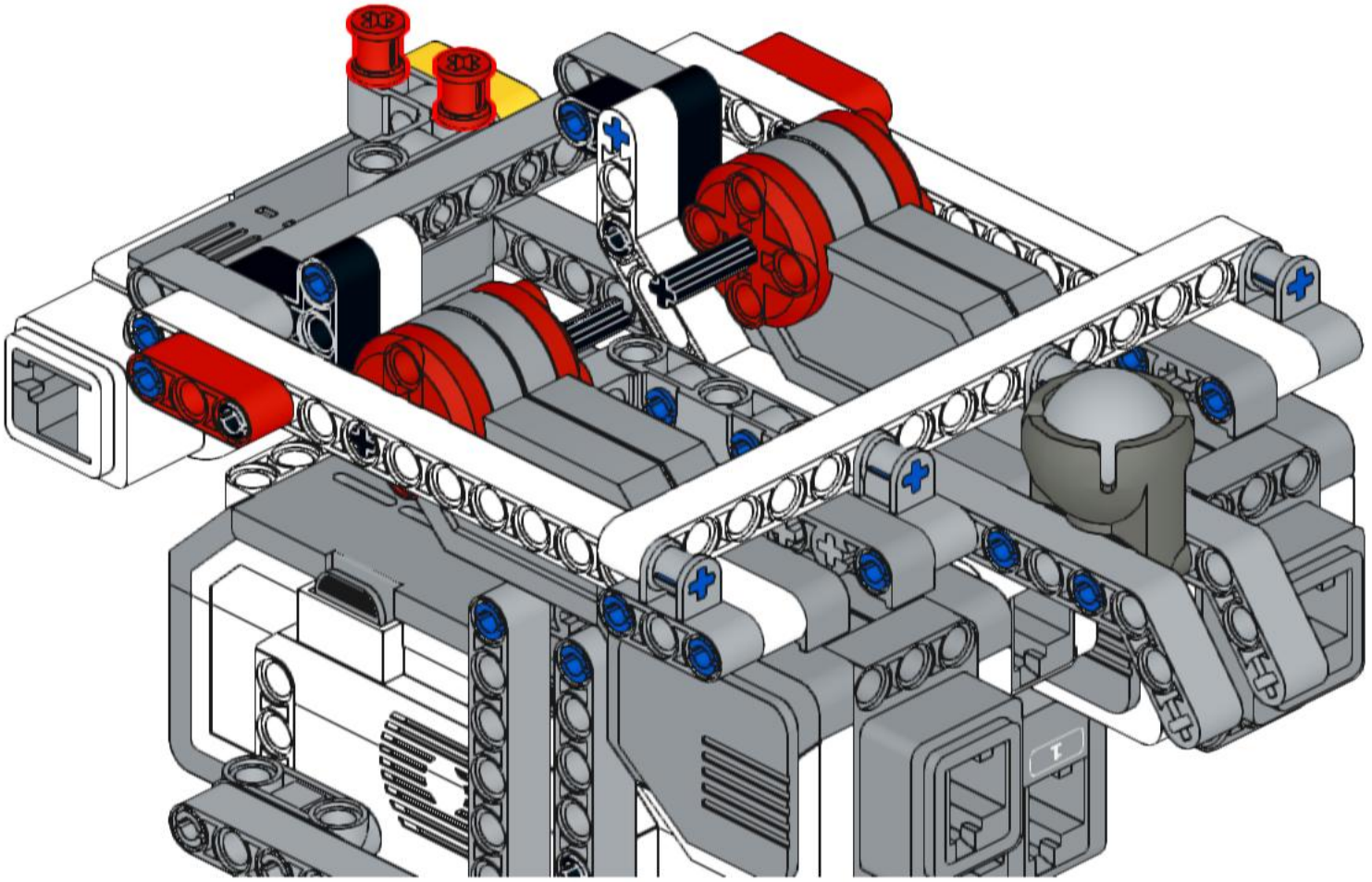

52

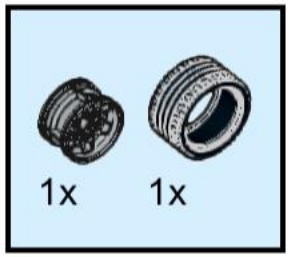

53

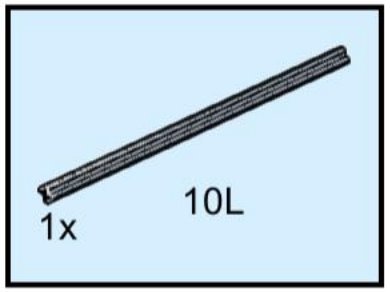

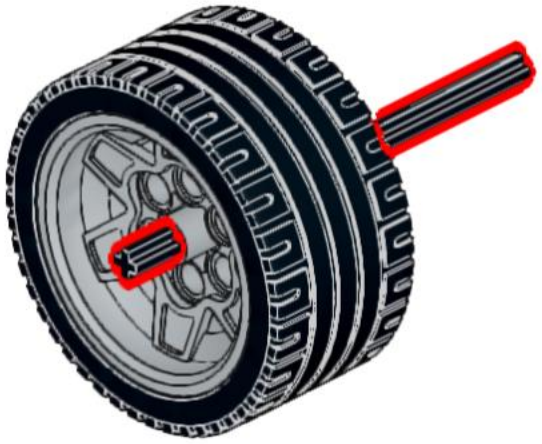

54

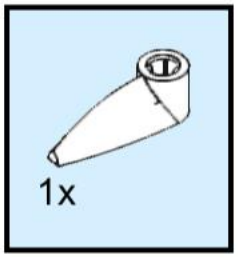

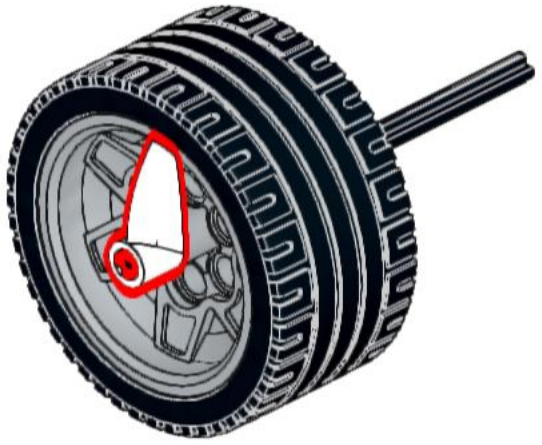

2x

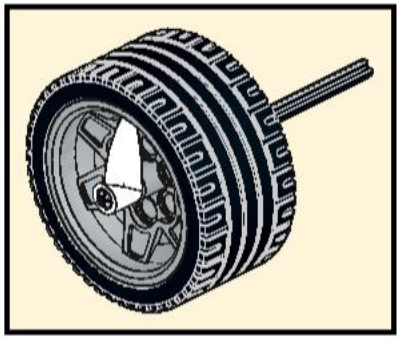

55

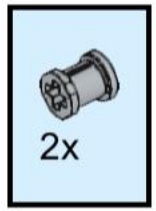

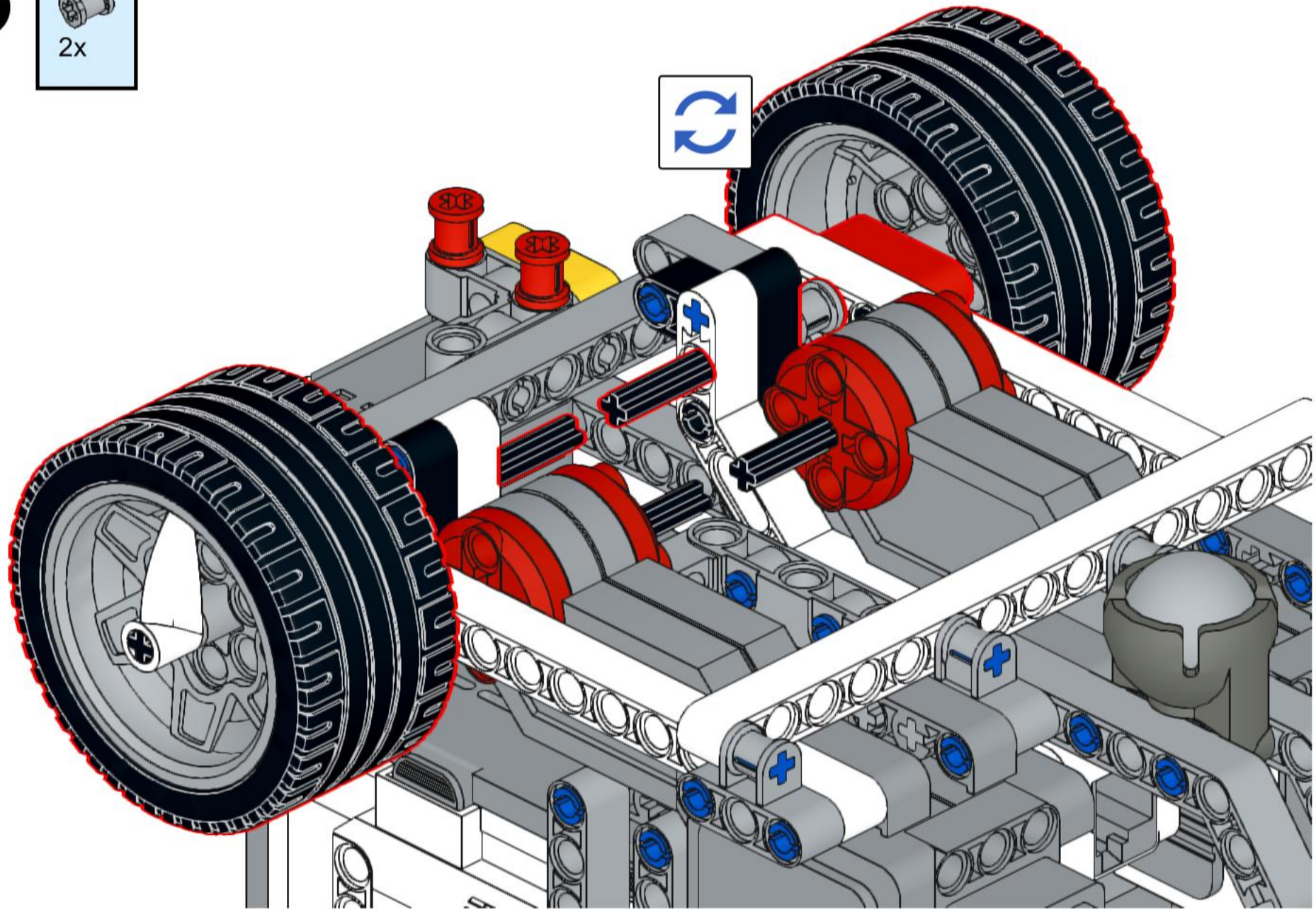

56

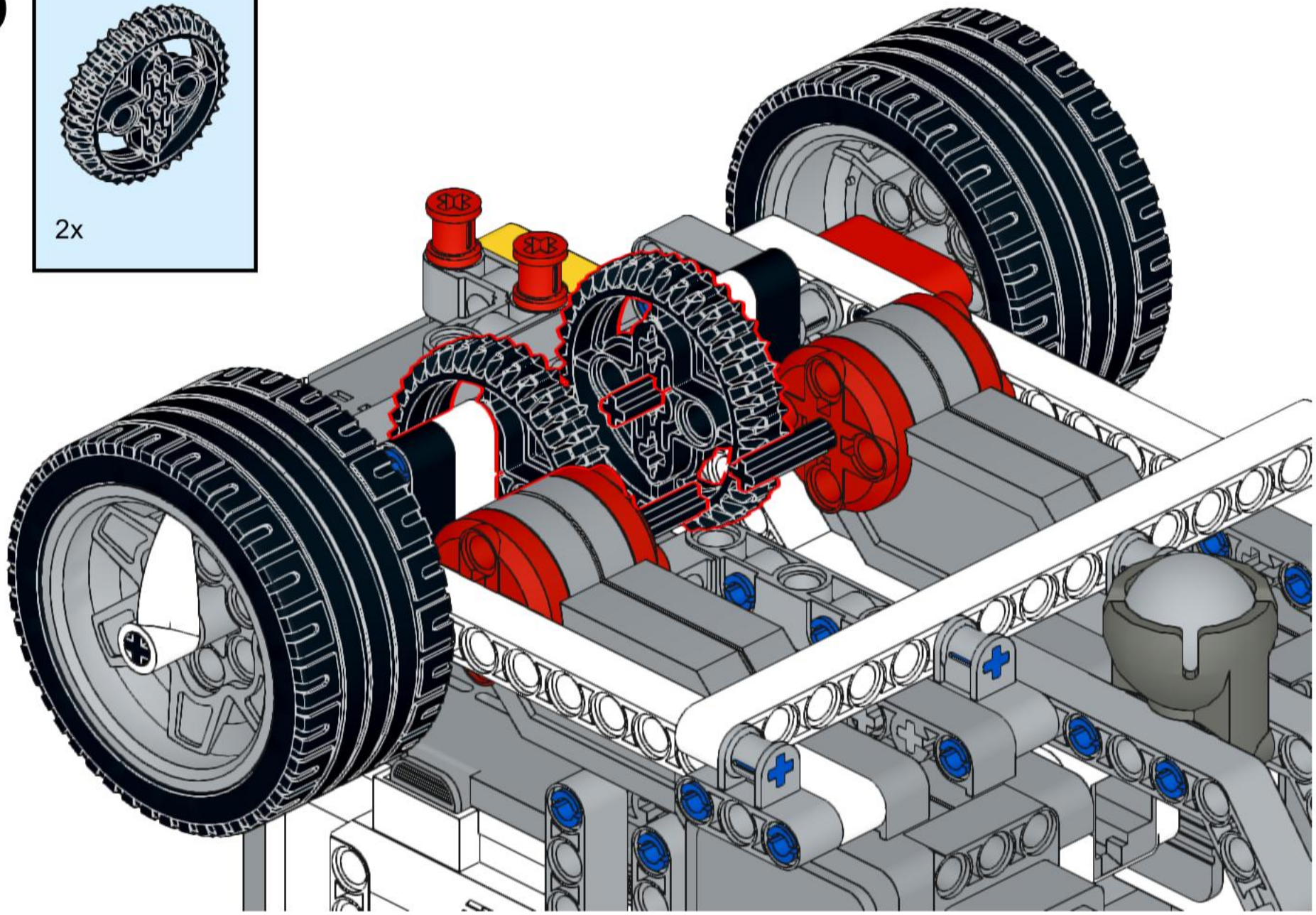

57

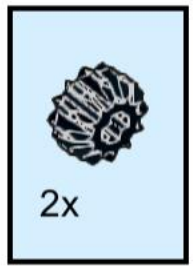

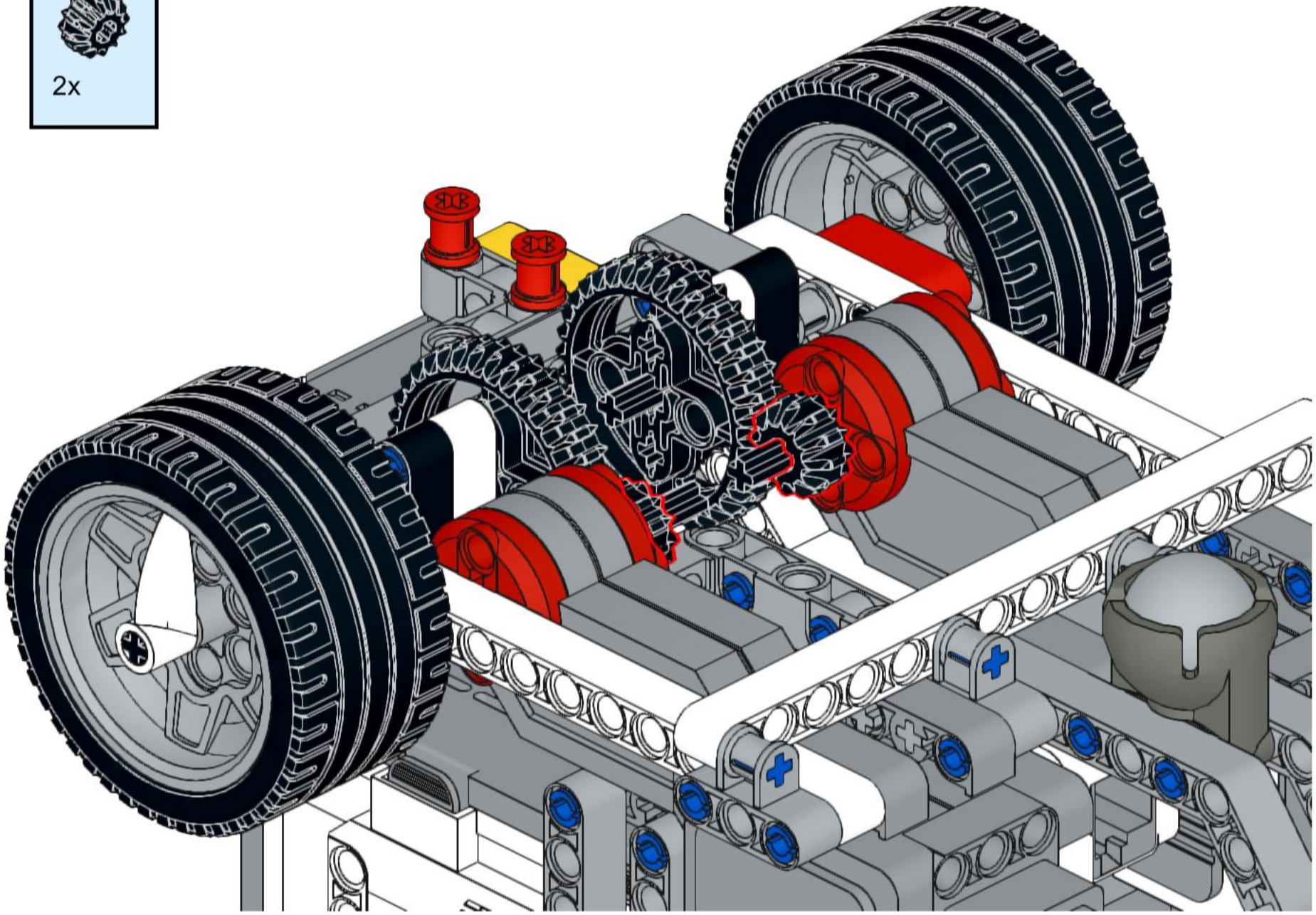

58

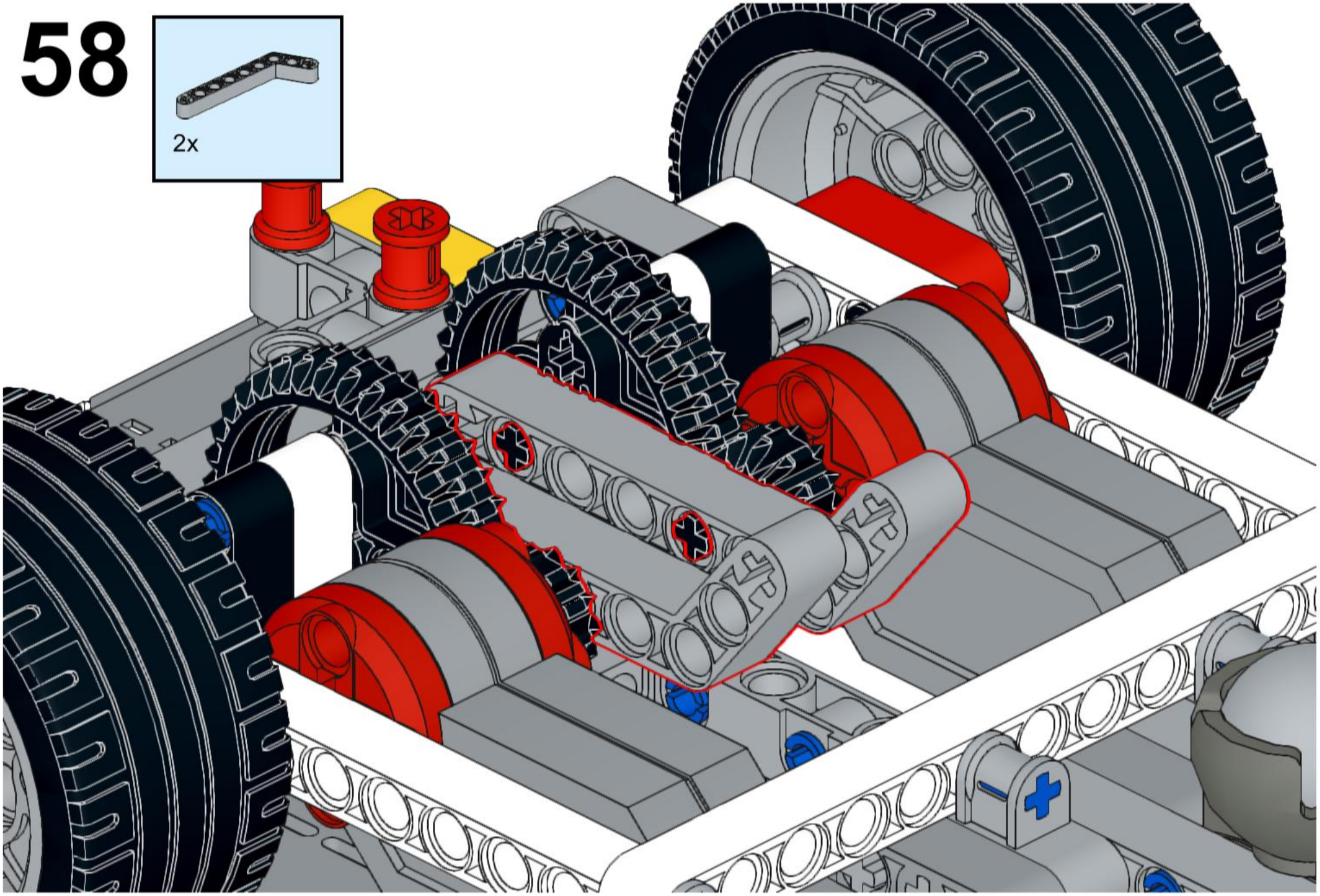
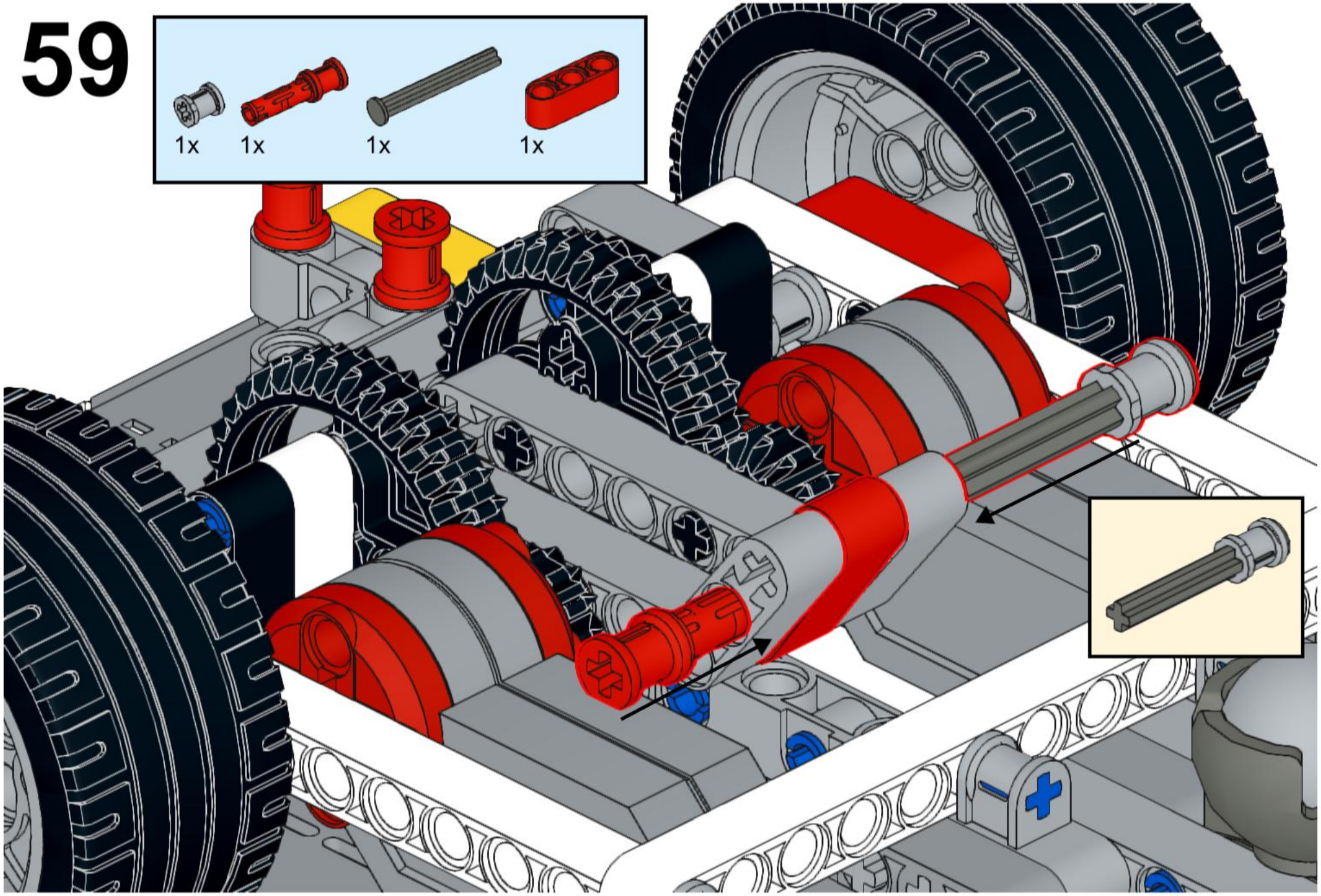
59